Приоритеты мировой науки: эксперимент и научная дискуссия

Материалы XXII международной научной конференции

г. Моррисвилль, Северная Каролина, США

14-15 ноября 2019 г.

The priorities of the world science: experiments and scientific debate

Proceedings of the XXII International scientific conference

Morrisville, NC, USA

14-15 November 2019

Lulu Press, Morrisville, USA

2019

УДК 001.08
ББК 10

Приоритеты мировой науки: эксперимент и научная дискуссия: Материалы XXII международной научной конференции, г. Моррисвилль, Северная Каролина, США, 14-15 ноября 2019 г. – Моррисвилль: Лулу Пресс, 2019. – 107 с.

The priorities of the world science: experiments and scientific debate: Proceedings of the XXII International scientific conference, Morrisville, NC, USA, 14-15 November 2019. – Lulu Press, Morrisville, NC, USA, 2019. – 107 p.

В материалах конференции обсуждаются проблемы различных областей современной науки. Сборник представляет интерес для учёных различных исследовательских направлений, преподавателей, студентов, аспирантов – для всех, кто интересуется развитием современной науки.

Все статьи представлены в авторской редакции.

The materials of the conference have presented the results of the latest research in various fields of science. The collection is of interest to researchers, graduate students, doctoral candidates, teachers, students - for anyone interested in the latest trends of the world of science.

All articles are presented in the author's edition.

ISBN: 978-1-79482-019-7

@ Авторы научных статей, 2019
@ Научно-издательский центр «Открытие», 2019

@ Authors, 2019
@ Scientific Publishing Center «Discovery», 2019

CONTENT (СОДЕРЖАНИЕ)

SECTION I. Physical sciences (Физические науки)

Voronina E. N.

DARK FLUID 6

SECTION II. Engineering (Технические науки)

Занина В. А.

ШЕСТИКОЛЁСНАЯ РАДИОУПРАВЛЯЕМАЯ ПЛАТФОРМА С ПЕРЕДАЧЕЙ ВИДЕО В РЕАЛЬНОМ ВРЕМЕНИ. 8

Линков Д. С., Драбкина Е. В.

К ВОПРОСУ ОБ ЭНЕРГОЭФФЕКТИВНОСТИ ЦЕНТРАЛЬНЫХ ТЕПЛОВЫХ ПУНКТОВ 12

Сажин В. Б., Сажин Б. С.

ЭФФЕКТИВНЫЕ БЕЗУНОСНЫЕ СУШИЛКИ С ВРАЩАЮЩИМСЯ КОЛЬЦЕВЫМ СЛОЕМ ДИСПЕРСНОГО МАТЕРИАЛА 17

SECTION III. Economics (Экономические науки)

Морган Александр Фокс

ВНЕДРЕНИЕ ЦИФРОВЫХ ТЕХНОЛОГИЙ В ДЕЯТЕЛЬНОСТЬ КРЕДИТНЫХ ОРГАНИЗАЦИЙ С ЦЕЛЬЮ ПРЕДОТВРАЩЕНИЯ ИХ БАНКРОТСТВА 21

Мухина Д. А.

МЕТОДИКИ ОЦЕНКИ ВЕРОЯТНОСТИ БАНКРОТСТВА 27

Орлова В. А., Мелентьева О. В., Козак А. А.

НАЛОГОВАЯ БЕЗОПАСНОСТЬ В СИСТЕМЕ НАЛОГОВОГО МЕНЕДЖМЕНТА И КОНТРОЛЯ ТРАНСФЕРТНОГО ЦЕНООБРАЗОВАНИЯ И СДЕЛОК КРУПНЕЙШИХ НАЛОГОПЛАТЕЛЬЩИКОВ 30

Orlova V. A., Melentyeva O. V., Kozak A. A.

TAX SECURITY IN THE SYSTEM OF TAX MANAGEMENT AND CONTROL OF TRANSFER PRICING AND TRANSACTIONS OF MAJOR TAXPAYERS 30

SECTION IV. Philology (Филологические науки)

Davydova M. M.

ELLIPTICAL ECHO-QUESTION AS A MEANS OF MANIPULATION 40

Zaika L. A.

SKILLS SET AND PRODUCTIVITY AT THE ENGLISH LANGUAGE LESSONS 43

Kurbatova O.A.

SVYATOCHNY AND ROZHDESTVENSKY RASSKAZ (CHRISTMAS STORY): THE ISSUE OF SIMILARITIES AND DIFFERENCES 47

Нурмаханова М. К.

ВЛИЯНИЕ ТВОРЧЕСТВА АБАЯ КУНАНБАЕВА НА РАЗВИТИЕ КАЗАХСКОЙ ПИСЬМЕННОЙ РЕАЛИСТИЧЕСКОЙ ЛИТЕРАТУРЫ (ПО МАТЕРИАЛАМ ИЗВЕСТНОГО КРИТИКА КАЛЖАНА НУРМАХАНОВА) 50

Nurmakhanova M. K., Sergeeva L. D.,

THE FORMATION OF CREATIVE PERSONALITY IN THE CONTEXT OF THE LITERARY PROCESS 54

Nurmakhanova M. K., Sergeeva L. D.

THE PROBLEMS OF INTERCULTURAL COMMUNICATION OF 50-60 YEARS OF THE XX CENTURY AND LITERARY TRANSLATION (BASED ON THE SCIENTIFIC WORKS OF THE FAMOUS CRITIC K. NURMAKHANOV)..... 58

Tokmantseva V. A., Piankova P. A.

THE USE OF METAPHOR IN ENGLISH-SPEAKING MEDIA'S SHAPING OF ATTITUDES TOWARDS THE RUSSIAN FEDERATION 63

Яновская Ю. Д.

ОСОБЕННОСТИ ПЕРЕВОДА ФРАЗЕОЛОГИЗМОВ С АНГЛИЙСКОГО ЯЗЫКА (НА МАТЕРИАЛЕ УСТОЙЧИВЫХ ВЫРАЖЕНИЙ, ИСПОЛЬЗОВАННЫХ В АМЕРИКАНСКОМ СЕРИАЛЕ «ТЕОРИЯ БОЛЬШОГО ВЗРЫВА») 67

SECTION V. Jurisprudence (Юридические науки)

Кирьянов Д.В.

ПРОБЛЕМА ОХРАНЫ АВТОРСКИХ ПРАВ НА ПРОИЗВЕДЕНИЯ АРХИТЕКТУРЫ 71

SECTION VI. Educational Sciences (Педагогические науки)

Danilova M. V.

FORMING OF MIGRANT STUDENTS' CIVIL POSITION IS A STRATEGIC REFERENCE POINT OF EDUCATION 76

SECTION VII. Social sciences (Социологические науки)

Skriabina A. A. Topchii A. V.

FORMATION THE LOYALTY FOR RUSSIAN FAR EAST TOURISTS 80

SECTION VIII. Political science (Политические науки)

Абдильдина Б. С.

ОСОБЕННОСТИ УЧАСТИЯ ПРОФСОЮЗОВ США В ПОЛИТИКЕ 83

Абдильдина Б. С.
ПРОФСОЮЗНОЕ ДВИЖЕНИЕ В УСЛОВИЯХ НЕЗАВИСИМОСТИ КАЗАХСТАНА 87
Джунусова А. С.
ПРОБЛЕМЫ ФОРМИРОВАНИЯ И РАЗВИТИЯ ГОСУДАРСТВЕННОЙ МОЛОДЕЖНОЙ ПОЛИТИКИ РЕСПУБЛИКИ КАЗАХСТАН 92
Ibraev E. E.
STATE POLICY OF THE REPUBLIC OF KAZAKHSTAN IN THE FIELD OF RELIGIONS 96
Сайлаубаева Б. Е.
ПОЛИТИКА В ОБЛАСТИ ИНКЛЮЗИВНОГО ОБРАЗОВАНИЯ 99
SECTION IX. Cultural Studies (Культурология)
Ахметзянова И. И., Гизатуллина А. В.
СТРУКТУРА ЛЕКСИКО-СЕМАНТИЧЕСКОГО ПОЛЯ И ЕГО ОСНОВНЫЕ СВОЙСТВА 104

Elizaveta Nicolaevna Voronina
student of Bauman Moscow State Technical University
ksk.acl21@gmail.com

DARK FLUID

To explain some puzzles related with gravity, considered that in University there are 2 densities: dark matter and dark energy. Dark matter has an attractive gravity and forces galaxies to rotate. Dark energy has negative pressure and exhibits acceleration of University. Dark fluid is alternative theory to dark matter and dark energy. It tries to explain both phenomena in one way. According to that, dark matter and dark energy are part of dark fluid in different form and they can turn into each other. So, dark fluid is a special kind of liquid that can attract and repel, depending on the local energy properties. Dark fluid acts like dark matter when there are a lot of baryons, in presence substance it slows down and surrounds the substance, increasing own amount and gravity. When there aren't a lot of substance, dark fluid weakens and has negative pressure, which leads to repelling, like dark energy. In other words, at galactic scape it acts like dark matter, at larger one – like dark energy. But it isn't the end: dark fluid does beyond frameworks of dark matter and dark energy, because it predicts endless range of qualities, which depends on the energy density. If the theory is correct, we will know 95% of remaining University.

So, what we know about dark fluid now? It has negative mass. It means that dark fluid exhibits a negative gravity. Now we can't observe such effects, but we can predict them. Theory of negative masses isn't new. Even 100 years ago Einstein suggest theory about gravitationally repellent negative mass, which makes University's extension. Now we can proceed this theory and do some predictions on its base. Some states and consequences from it:

- Dark fluid can be modelled as vacuum or matter energy. If we construct a model of it, it will give the answers for many questions. But it needs sponsorship and great scientists.
- Introducing particle with negative mass can help solve equations with cosmological constant, which tried to solve Einstein 100 years ago.

- The standard cosmological model can explain only 5% of the observable University. The remaining 95%, related with dark energy and dark matter, may be explained with dark fluid.
- Cosmos is symmetrical in both positive and negative sides.

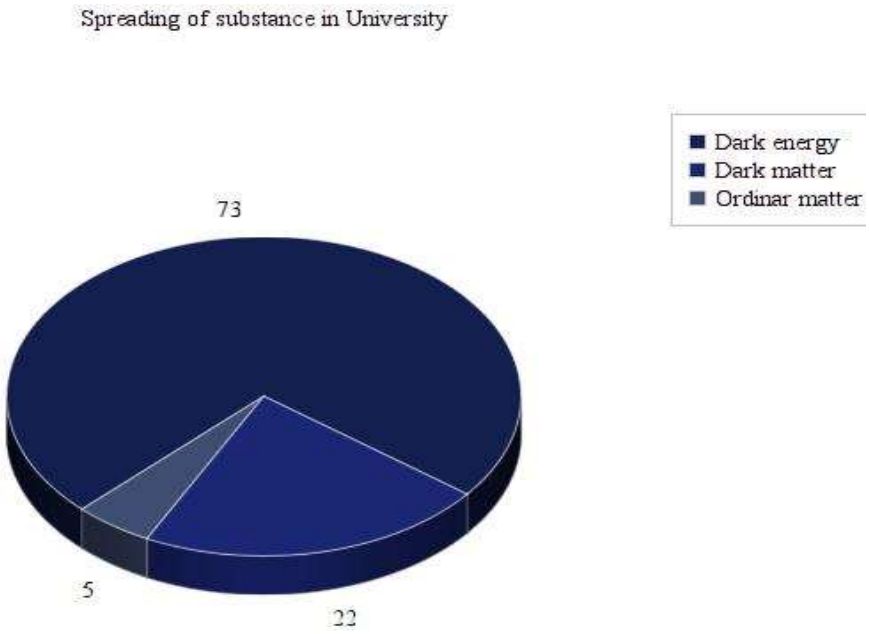

But black fluid theory has some disadvantages. One of them is amount of assumptions, such as: a universe with different expansion rates in different directions, the existence of negative masses, and the notion that something can spontaneously self-create. So, it's just theory now.

Any theory needs verification. A lot of incredible theories are considered checked and correct now. This theory can be confirmed if someone capture or detect particle with negative mass. It's hard enough but isn't impossible and in case of success we can say that we know what University really consists of.

References

1. Free encyclopedia Wikipedia, article "Dark fluid", available at: https://en.wikipedia.org/wiki/Dark_fluid (Accessed 10 December 2019).
2. Farnes, J. S, (2018). "A unifying theory of dark energy and dark matter: Negative masses and matter creation within a modified ΛCDM framework", "Astronomy&Astrophysics", vol. 620, pp. 92-112.

Available at: https://www.aanda.org/articles/aa/full_html/2018/12/aa32898-18/aa32898-18.html (Accessed 10 December 2019).
3. Dymnikova Irina Gavriilovna, (2011). “The Petrov Classification And Vacuum Dark Fluid”, “Science notes of Kazan University”, vol. 153, pp. 154-164.
4. Brevik I., Obukhov V.V., Timoshkin A.V., (2014). “Bounce Universe Induced By An Inhomogeneous Dark Fluid Coupled With Dark Matter”, “Modern Physics Letters A”, vol. 29, pp. 1450078. Available at: https://arxiv.org/pdf/1404.1887.pdf (Accessed 10 December 2019).
5. Ertan Gudekli, Aizhan Myrzakul and Ratbay Myrzakulov, (2014). “Teleparallelism By Inhomogeneous Dark Fluid”. Available at: https://arxiv.org/pdf/1312.1112.pdf (Accessed 10 December 2019).

SECTION II. Engineering (Технические науки)

Занина В. А.
студентка 4 курса Кубанского Государственного аграрного университета имени академика Трубилина

ШЕСТИКОЛЁСНАЯ РАДИОУПРАВЛЯЕМАЯ ПЛАТФОРМА С ПЕРЕДАЧЕЙ ВИДЕО В РЕАЛЬНОМ ВРЕМЕНИ.

В работе описана реализация шестиколёсной платформы, управляемой посредством геймпада по радиоканалу и потоковой передачей видео с бортовой камеры с помощью wi-fi в реальном времени.

На рисунке 1 представлена функциональная схема связей между электронными компонентами платформы.

Каркас платформы выполнен из фанерного листа 250мм х 400мм, перфорированного методом лазерной резки. К нему прикреплены 6 независимых колес, по 3 на каждую сторону приводимых в движение мотор-редукторами JGB37-550/6V/240 с рабочим напряжением 6В и скоростью вращения выходного вала 160 об/мин.

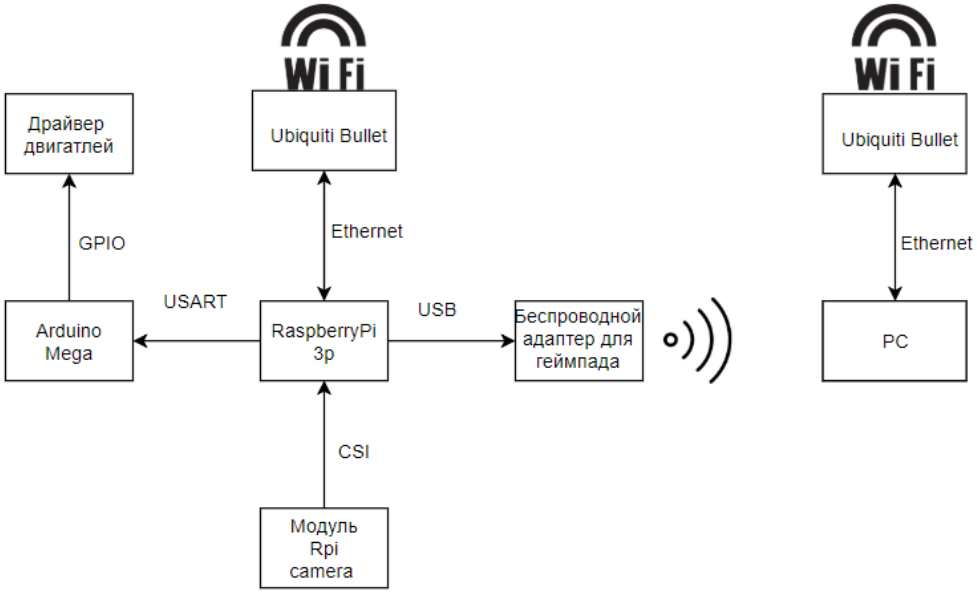

Рисунок 1 – Функциональная схема связей электронных компонентов

Для управления скоростью и направлением вращения двигателей используется драйвер, представленный в виде транзисторной сборки с управлением по ШИМ.

Микропроцессор, работая с цифровыми сигналами, не может создавать промежуточное напряжение, поэтому ШИМ – простой и отличный способ для управления мощностью.

Драйвер подключен к аппаратной платформе Arduino Mega через интерфейс GPIO. Схема подключений представлена на рисунке 2.

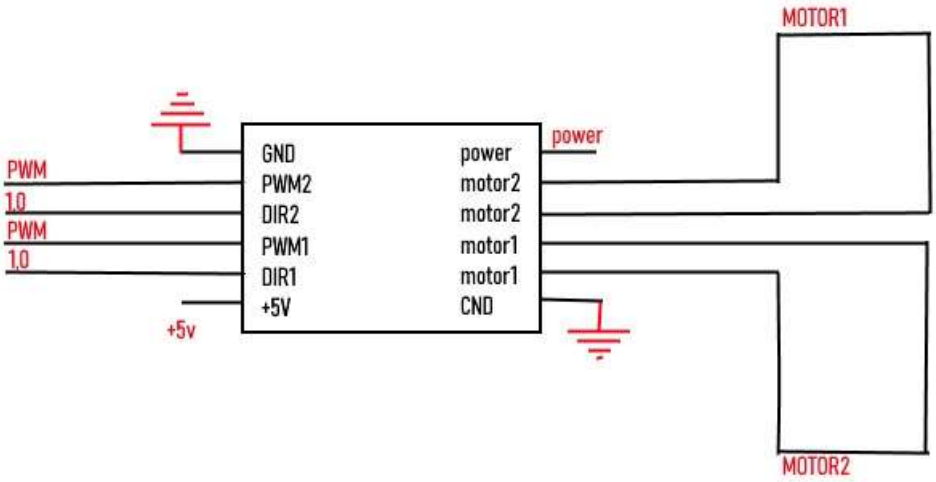

Рисунок 2 – Схема подключения драйвера двигателя

Arduino — это электронный модуль-конструктор, имеющий в своем составе микроконтроллер из семейства AVR, который является мозгом всего этого конструктора. Отличие от самого микроконтроллера AVR — это упрощенное программирование, большое количество доступных периферийных устройств, а также простая и безопасная прошивка.

На raspberry Pi запускается скрипт, написанный на языке программирования Python, выполняющий роль сервера, принимающего значения текущего состояния кнопок геймпада с клиентского приложения по протоколу TCP.Этот скрипт передает данные далее, на плату Arduino, посредством интерфейса USART.

Для перснального компьютера написано однооконное клиентское приложение на фреймворке Qt, посылающее числовые параметры с кнопок управления геймпада на Raspberry Pi. Приложение позволяет выбрать порт, к которому подключён геймпад и IP адрес raspberry Pi, на которую будет производиться передача данных для последующей обработки.

Видео с камеры передается по протоколу UDP с помощью программы gstreamer. Протокол UDP - это альтернативный протокол обмена данными для протокола управления передачей, используемый главным образом для создания малой задержки переноса связи между приложениями в интернете без потерь UDP является идеальным протоколом для сетевых приложений, в которых воспринимаемая задержка является критической, например, в игровых и голосовых и видео коммуникациях.

Модернизированный модуль камеры Raspberry Pi v2 - это новая официальная плата камеры, подключается к любому Raspberry Pi или вычислительному модулю. Это высококачественная 8-мегапиксельная камера, основанная на датчике изображения Sony IMX219, позволяющая создавать HD-видео и фотоснимки. Для умещения двух изображений на одном мониторе выбрано разрешение 640×480px. Для комплексной обработки мультимедиа используется gstreamer, позволяющий работать с различными типами мультимедиа с помощью единого подхода. Это межплатформенная мультимедийная инфраструктура с открытым исходным кодом с программируемой архитектурой плагинов трубопроводов. Многочисленные плагины позволяют обрабатывать потоки и файлы из нескольких форматов, а также встроенную обработку в реальном времени или в пакетном режиме. Следовательно, это полезно для сбора, преобразование файла из одного метода кодирования в другой, обработки и манипулирования

потоками. Он широко используется во встроенных и Linux-приложениях, потому что это самый универсальный мультимедийный набор инструментов для этих платформ. Таким образом, gstreamer может обеспечить отличную видеосвязь с низкой задержкой. Шестиколесная платформа изображена на рисунке 3.

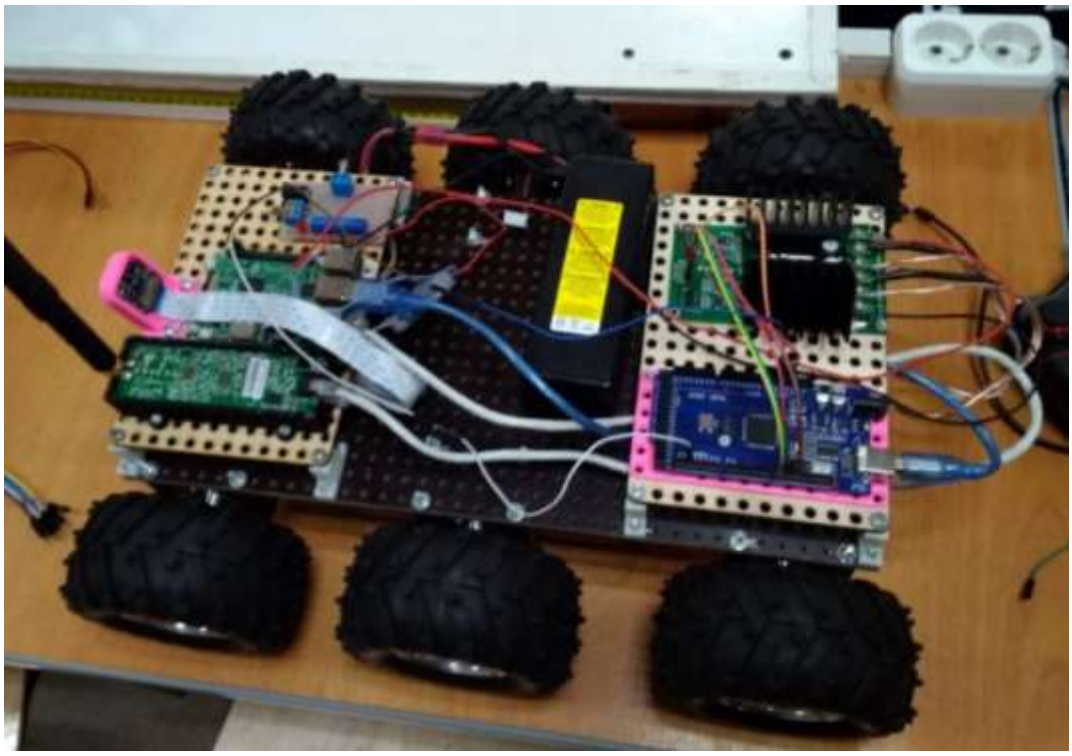

Рисунок 3 - Шестиколесная платформа, вид сверху

По Ethernet'у Raspberry Pi подключена к принимающей ubiquiti bullet m5hp, которая установлена также на подвижной платформе.

Ubiquiti Bullet M5 HP - Wi-Fi точка доступа с рабочей частотой 5 Ггц, пропускная способность до 150 мбит/с. Устройство может использоваться как для подключения абонентов к базовой станции, так и для построения моста на больших расстояниях.

Данная точка доступа работает под управлением новой операционной системы AirOS 7.

Для питания устройств, используется новый новый стандарт IEEE 802.3AF, позволяющий передавать по сетям Ethernet не только данные, но и электрический ток. Расстояние, на которое может передаваться напряжение в стандарте IEEE 802.3af, составляет 100 метров.

Внешняя точка доступа обеспечивает мощный wi-fi сигнал, подключенная в PoE инжектор. POE инжектор - это устройство, которое передаёт в сигнальные кабели электрическую мощность.

POE инжектор может быть встроен в сетевое оборудование, например, в маршрутизатор, а может представлять собой отдельное устройство. В последнем случае, оно подключается в разрез кабеля RJ45 и к электрической розетке. Получается, что на входе POE инжектор имеет только данные, а на выходе - данные и электрическое напряжение. Технология PoE не оказывает влияния на качество передачи данных. Для ее реализации используются свойства физического уровня Ethernet.

От компьютера статически подключен второй bullet, раздающий сигнал.

Для увеличения радиуса действия беспроводной сети для обоих bullet'ов применена технология WDS (Wireless Distribution System). Таким образом, оба bullet'а работают в режиме моста.

[1]Линков Д. С., [2]Драбкина Е. В.

[1]магистрант кафедры «Теплоэнергетика и водоснабжение на транспорте»; [2]кандидат технических наук, доцент, доцент кафедры «Теплоэнергетика и водоснабжение на транспорте»; РУТ (МИИТ)

К ВОПРОСУ ОБ ЭНЕРГОЭФФЕКТИВНОСТИ ЦЕНТРАЛЬНЫХ ТЕПЛОВЫХ ПУНКТОВ

Аннотация. В статье рассматриваются вопросы реконструкции центральных тепловых пунктов (ЦТП), их модернизация путем замены устаревшего оборудования на новое, современное и энергоэффективное, подходящее для климатических условий Москвы и Московской области. Приведены примеры комплексных мероприятий по модернизации ЦТП.

В вопросах, связанных с повышением энергоэффективности, в том числе и тепловых пунктов, мы руководствуемся документами [1, 2, 3]. Для получения большей экономической выгоды от применения различных энергосберегающих теплоэнергетических установок необходимо позаботиться о системах их распределения. Ведь если такие установки применяются в масштабах, достаточных для обеспечения потребителей группы зданий, то возникает необходимость обустройства тепловых пунктов. Каждый из элементов, входящих в состав теплового пункта, требует

оптимизации для наибольшей отдачи в плане экономии энергоресурсов.

Применение трубопроводов, изготовленных по современным технологиям при перекладке тепловых сетей, особенно актуально в наше время, когда трубы из уже устаревших материалов либо отслужившие свой срок заменяются полиэтиленовыми.

Одним из наиболее перспективных методов в этой области является *метод бесканальной прокладки теплопроводов в пенополиуретановой (ППУ) изоляции с системой оперативно-дистанционного контроля увлажнения изоляции (ОДК).* Особенность труб из сшитого полиэтилена заключается в теплоизоляционных свойствах. Таким трубам присущи все положительные качества полиэтиленовых труб – надежность при механических перегрузках благодаря вязкости и упругости материала, долговечность. Физические и химические свойства полиэтилена гарантируют герметичность и стабильность под воздействием агрессивных веществ, находящихся в почве и транспортируемой среде. Этим трубам не нужна дополнительная защита, что позволяет экономить средства при строительстве и эксплуатации. Для них характерно увеличение пропускной способности со временем: трубы из этого материала не подвержены коррозийному зарастанию, а со временем сечение увеличивается на 1,5-3% из-за эффекта ползучести. Для рассматриваемых труб, обладающих теплоизоляцией, стоит отметить их несомненное достоинство – значительное уменьшение объемов земляных работ. Благодаря теплоизоляции, их стоимость будет в три-пять раз меньше в сравнении с традиционными технологиями. Причем, чем больше глубина промерзания грунта в конкретном регионе, тем предпочтительнее использование таких труб [6].

Большинство энергосберегающих мероприятий в тепловых пунктах направлено на экономию энергоресурсов.

К основным мероприятиям по модернизации ЦТП относятся следующие:

- Использование оборудования частотно-регулируемого привода на насосах холодного и горячего водоснабжения (ХВС и ГВС);
- Энергоэффективные двигатели (ЭД);
- Автоматизация и диспетчеризация ЦТП;
- Замена кожухотрубных теплообменников на пластинчатые.

Рассмотрим подробнее каждый из этих пунктов.

Частотно-регулируемый привод – система управления частотой вращения ротора асинхронного (или синхронного) электродвигателя. Возможность подобного регулирования улучшает динамику работы электродвигателя, позволяет внедрить автоматизацию практически любого технологического процесса [5]. Они обеспечивают:

- Экономию электроэнергии собственных нужд от 20% - 60% за счет оптимального управления электродвигателем в зависимости от нагрузки;
- Повышение надежности и увеличения срока службы электропривода и оборудования;
- Снижение аварийности и улучшение технической эксплуатации оборудования;

По данным ПАО «МОЭК» установка ЧРП дает в среднем до 25% экономии по потреблению электроэнергии двигателем насоса, установленного на центральном тепловом пункте. Наибольший эффект от внедрения ЧРП достигается на электродвигателях большой мощности, работающих в переменном режиме [4].

Энергосберегающий электродвигатель применяется почти во всех областях и отличается от аналогичных электродвигателей – малым потреблением энергии. Энергосберегающие электродвигатели снижают затраты на электроэнергию при эксплуатации электродвигателей, за счет более высокого КПД. Энергосберегающие электродвигатели окупают свою стоимость за 1,5 года, по сравнению с другими аналогичными по мощности и оборотам электродвигателям. Энергосберегающий электродвигатель обладает длительным сроком службы и более высокой надежностью [7].

Системы автоматизации ЦТП предназначены для эффективного управления его технологическим оборудованием. Модернизация системы подразумевает выполнение следующих условий [8]:

- Автоматической поддержание заданного давления воды в прямом и обратном трубопроводе;
- Дистанционное управление работой насосов и задвижек;
- Сбор, обработка и выдача статистических данных об объемах перекачанной воды и статусе насосных агрегатов;
- Задание температуры в системы отопления в зависимости от температуры наружного воздуха.

Для управления скоростью работы насосных агрегатов используются частотно регулируемые преобразователи, рассмотренные ранее. Также в состав системы включаются устройства плавного пуска. Регулировка насосов и электрозадвижек осуществляется контроллерами. Так же производится замена старых приборов измерения на новые [8].

Замена кожухотрубных теплообменников на пластинчатые. Преимуществами пластинчатых теплообменников является [9]:

- Компактность. Основным фактором при размещении и компоновке оборудования является его компактность. Компактность достигается за счет того, что в пластинчатом теплообменнике коэффициент теплопередачи имеет более высокое значение. Теплопередающая поверхность пластины составляет 99,0 - 99,8% от общей площади пластины. Присоединительные порты находятся на одной стороне теплообменника, что упрощает монтаж теплообменника и его подключение. Кроме того, при проведении ремонтных работ требуется ремонтная площадка гораздо меньшей площади.
- Малая величина недогрева. Протекание среды тонким слоем с сильной турбулизацией потока обеспечивает высокую теплопередающую способность теплообменника. Гофрированная поверхность пластины позволяет получить турбулентный поток при сравнительно невысоких скоростях протекания потока. Величина недогрева при расчетных режимах может достигать 1-2 градуса. Для лучших образцов кожухотрубных теплообменников эта величина составляет 5-10 градусов.
- Низкие потери давления в теплообменнике. Конструкция пластинчатых теплообменников позволяет плавно менять общую ширину канала. Снижение максимальной величины допустимых гидравлических потерь может быть достигнуто путем увеличения количества каналов в теплообменнике. Снижение гидравлического сопротивления позволяет снизить расход электрической энергии на насосах.
- Низкие трудозатраты при ремонте оборудования. Проведение периодических ремонтов всегда связано с проведением разборно-сборочных работ. Разбор кожухотрубного теплообменника является весьма сложным инженерным мероприятием. Извлечение трубного пучка возможно только с использованием подъемных механизмов и занимает достаточно

длинный период времени. При проведении ремонтных работ пластинчатого теплообменника нет необходимости применения подъемных механизмов. Проведение ремонта осуществляется бригадой из 2-3 человек и занимает достаточно короткий промежуток времени.

Ввиду устаревшего на данный момент оборудования, используемого на ЦТП, данная мера будет очень эффективна.

В качестве примера можно привести данные Московской объединенной энергетической компании (МОЭК), которая участвовала в целевой программе «Энергосбережение в городе Москве на 2009–2011 гг. и на перспективу до 2020 года» [2]. В ходе реализации программы в области энергосбережения и повышения энергетической эффективности ПАО «МОЭК» за 2018 год достигнуто снижение технологических потерь тепловой энергии при ее передаче по тепловым сетям почти 55 тыс. Гкал, а также сокращение затрат электрической энергии на производственные и хозяйственные нужды на около 800 тыс. кВт·ч [4].

Мероприятия по повышению энергоэффективности за 2018 год [4]:

1. Реконструировано порядка 100 км тепловых сетей различного назначения с использованием современных технологий [4]:
2. Проведена реконструкция 7 центральных тепловых пунктов, с полной заменой тепломеханического и электротехнического оборудования, контрольно-измерительных приборов и автоматики.
3. Автоматизировано около 70 ЦТП с реализацией принципов автоматического регулирования подачи тепловой энергии на нужды отопления и ГВС.
4. Заменено порядка 70 узлов учета тепловой энергии на ЦТП.
5. Произведена оптимизация схем теплоснабжения.
6. Налажена автоматизация учета энергоресурсов.

Таким образом, мероприятия по модернизации ЦТП приносят ощутимый экономический эффект даже в масштабах одной энергетической компании в одном городе. Это доказывает тот факт, что при распространении такой практики, как мероприятия по модернизации ЦТП по всей стране, можно получить весомую экономию энергоресурсов.

Список литературы

1. Федеральный закон «Об энергосбережении и о повышении энергетической эффективности и о внесении изменений в отдельные законодательные акты Российской Федерации» от 23.11.2009 N 261-ФЗ (последняя редакция)
2. Энергосбережение и повышение энергетической эффективности на период до 2020 года: государственная программа РФ; утв. распоряжением Правительства Российской Федерации от 27 декабря 2010 г. № 2446-р.
3. Правила технической эксплуатации тепловых энергоустановок в Российской Федерации» (ПТЭ ТЭ)
4. URL: https://www.moek.ru
5. URL: http://www.energosovet.ru
6. URL: http://www.gidroplast.ru
7. URL: https://www.szemo.ru
8. URL: https://www.abok.ru
9. URL: https://www.rosteplo.ru

Сажин В. Б.
доктор технических наук, профессор, академик
Сажин Б. С.
доктор технических наук, профессор, академик

Российский инвестиционно-инновационный Фонд
«Научная Перспектива»

ЭФФЕКТИВНЫЕ БЕЗУНОСНЫЕ СУШИЛКИ С ВРАЩАЮЩИМСЯ КОЛЬЦЕВЫМ СЛОЕМ ДИСПЕРСНОГО МАТЕРИАЛА

В настоящее время наблюдается повышенный интерес к промышленным процессам, реализованным с соблюдением принципов технологической эффективности, экономичности и максимально сниженной техногенной нагрузкой. Указанным требованиям отвечают многофункциональные аппараты с закрученными потоками, позволяющие совмещать технологические процессы сушки дисперсных материалов с одновременным улавливанием пылевой фракции [1, с. 544; 2, с. 776; 3, с. 506]. Вместе с тем, успешное применение закрученных потоков невозможно без

детального исследования гидродинамики, изучения структуры потоков, разработки методов управления процессами, изучения движения газовой и твердой фазы, гидравлического сопротивления, удерживающей способности (определяющей время пребывания материала в аппарате), без разработки математических моделей и расчетных методов. Все указанные вопросы (а также процессы сушки и улавливания, горения) достаточно полно изучены применительно к циклонным, спиральным и некоторым другим аппаратам, вместе с тем, недостаточно изучены вопросы гидродинамики и сушки в других гидродинамических режимах закрученных потоков, например, в сушилках с взаимодействующими закрученными потоками, представляющими наибольший практический интерес [4, с. 408; 5, с. 336; 6, с. 324].

Учитывая преимущества безуносных сушилок, детально рассмотрены модели гидродинамики (включая вопросы структуры потоков и гидравлического сопротивления) безуносных сушилок с закрученными потоками, а также сушилок с расширяющимся конусом, предназначенных для обработки комкующихся и истирающихся дисперсных материалов. Вопросом первостепенной важности является согласование требуемого времени обработки материалов в закрученных потоках для достижения требуемой остаточной влажности и времени пребывания частиц материала в аппарате при том или ином режиме закрученных потоков. Комплексный анализ материалов как объектов сушки в сочетании с анализом особенностей и возможностей различных режимов, закрученных потоков позволяет определить область рационального применения того или иного режима и дать соответствующие технические рекомендации по аппаратурно–технологическому оформлению сушилки и сушильной установки для каждого конкретного материала, исходя из набора эффективных типовых решений. Используя принцип соответственных состояний и данные по кинетике сушки в закрученных потоках модельных материалов, можно рассчитать процесс сушки любого материала без проведения опытов по сушке на лабораторных и пилотных установках на основании комплексного анализа материалов как объектов сушки и определения места исследуемого материала в классификационной таблице.

Основным фактором, сдерживающим широкое применение аппаратов с взаимодействующими закрученными потоками (для их обозначения иногда пользуются аббревиатурой «ВЗП», введённой для режима встречных закрученных потоков), является время

пребывания в зоне сушки, не превышающее 3-5 секунд, (за исключением многокамерных и комбинированных аппаратов, у которых время пребывания может быть больше, но значительно сложнее конструкции и управление процессом, вследствие чего они в данной публикации не рассматриваются). Указанное обстоятельство ограничивает область применения безуносных однокамерных аппаратов с взаимодействующими закрученными потоками, в том числе аппаратов со встречными закрученными потоками (ВЗП), у которых время пребывания материала несколько больше, чем у аппаратов со спутными (однонаправленными) закрученными потоками. На основании детального анализа гидродинамики [1, с. 544; 3, с. 506], нами установлено, что наиболее перспективными формами однокамерных аппаратов с взаимодействующими закрученными потоками являются безуносные аппараты со встречными закрученными потоками (ВЗП). Однако, и для этих аппаратов фактором, ограничивающими область их применения является время пребывания материала в аппарате [4, с. 408; 5, с. 336].

Нами показано, что одним из методов повышения эффективности аппаратов ВЗП является реализация возможности применения режима вращающегося кольцевого слоя частиц дисперсного материала. Простейший визуальный плоскостной аналог такого эффекта – некая виртуальная цилиндрическая корзина с дисперсным материалом, помещённая в аппарат. Нами установлено, что подобным режимом можно достаточно точно управлять (меняя геометрические параметры такой виртуальной корзины, а значит – и время пребывания частиц высушиваемого материала в аппарате). Однако этот режим до последнего времени был практически не исследован: не была установлена область его существования, возможности достижения требуемого времени обработки материала в слое, не разработаны методы его расчета, не установлена область применения такого режима при сушке дисперсных материалов.

Следует особо отметить, что в сложившиеся научно-инженерной практике аппаратами с управляемой (изменяемой) гидродинамикой в основном называли такие, где изменение взаимодействия потоков в аппарате достигалось лишь конструктивным изменением аппаратов, например, когда введением перегородок (секционированием) распространённых аппаратов кипящего слоя пытались использовать его преимущества с нивелированием откровенного недостатка – неоднородности

высушиваемого готового продукта. Предложенный нами принципиально новый режим взаимодействия потоков в аппарате управляется без введения конструктивных изменений – лишь изменением режимных параметров установки [3, с. 506].

Разработана стохастическая модель процесса улавливания готового продукта в аппарате СВЗП, позволяющая в отличие от других известных детерминированных моделей получить непосредственную оценку эффективности этого процесса – массу уловленного продукта, на основании чего рассчитывать интегральный показатель эффективности работы аппарата СВЗП. Предложен эксергетический функционал, позволяющий получить объективную оценку эффективности использования потенциала сушильного агента, а значит предпринимать необходимые мероприятия для повышения эффективности промышленного процесса. Например, исследования для суспензионного поливинилхлорида (ПВХ) показали возможность перехода от традиционной двухступенчатой сушки к одноступенчатой, что позволило сократить число аппаратов в сушильной установке с восьми до двух. Экспериментально установлен диапазон рациональных соотношений потоков газовзвеси по каналам в аппарате с вращающимся кольцевым слоем дисперсного материала, соответствующий режиму устойчивого существования кольца, при котором обеспечивается высокая эффективность сушки (до 25 секунд при числе псевдоячеек 6-8 и изменении влагосодержания до 0,1%) и улавливания (не менее 99% при размере пор свыше 60 Ангстрем). На основании теоретических и экспериментальных исследований разработан инженерный метод расчёта процесса сушки с одновременным улавливанием дисперсных материалов в аппаратах СВЗП при реализации в них режима вращающегося кольцевого слоя дисперсных частиц. Предложена типовая схема сушильной установки СВЗП повышенной эффективности для тонкопористых дисперсных материалов, обеспечивающая в случае сушки ПВХ производительность 5 т/ч по готовому продукту [1, с. 544; 2, с. 776; 3, с. 506].

Литература

1. Сажин, В.Б. Научные основы стратегии выбора эффективного сушильного оборудования /В.Б. Сажин, Б.С. Сажин. - М.: Химия, 2013. - 544 с., ил.
2. Сажин, Б.С. Научные основы термовлажностной обработки дисперсных и рулонных материалов /Б.С. Сажин, В.Б. Сажин. – М.:

Химия, 2012. - 776 с.
3. B. S. Sazhin and V. B. Sazhin Scientific Principles of Drying Technology /New York -Connecticut-Wallingford (U.K.): Begell House Inc, 2007. -506 PP.
4. Сажин, Б.С. Научные основы техники сушки /Б.С. Сажин, В.Б. Сажин. –М.: Наука, 1997. - 448 с., ил.
5. Сажин, В.Б. Выбор и расчёт аппаратов с взвешенным слоем /В.Б. Сажин, М.Б. Сажина. - М.: РосЗИТЛП, 2001. - 336 с.
6. Сажин, В.Б. Сушка в закрученных потоках: теория, расчёт, технические решения /В.Б. Сажин, М.Б. Сажина. – М.: РосЗИТЛП, 2001. - 324 с.

SECTION III. Economics (Экономические науки)

Морган Александр Фокс
Аспирант
Федеральное государственное автономное образовательное учреждение высшего образования «Московский государственный институт международных отношений (университет) Министерства иностранных дел Российской Федерации, г. Москва, Россия

ВНЕДРЕНИЕ ЦИФРОВЫХ ТЕХНОЛОГИЙ В ДЕЯТЕЛЬНОСТЬ КРЕДИТНЫХ ОРГАНИЗАЦИЙ С ЦЕЛЬЮ ПРЕДОТВРАЩЕНИЯ ИХ БАНКРОТСТВА

Актуальность проблемы. Специфика трансформации экономических отношений заключается в том, что процессы воспроизведения информации становятся доминирующими по сравнению с другими видами экономической деятельности, а также имеют значительное влияние на них. Электронная и информационная революция, происходящая в экономике на протяжении более четырех десятилетий, оказала существенное влияние на трансформацию экономических отношений. Экономические отношения в цифровой экономике усложняются с точки зрения их субъектно-объектной стороны, когда они дополняются электронными и цифровыми алгоритмами. Новые

цифровые технологии расширяют возможности и могут служить новым источником всеобщего глобального экономического роста.

До сих пор внимание исследователей было сосредоточено главным образом на эволюции глобальной экономики под воздействием цифровых технологий и проблемах и перспективах развития глобальной цифровой экономики, а также электронного мошенничества, цифрового пиратства и других форм теневого цифрового потребления [1]. Концепция формирования цифровой экономики в России начала формироваться только в 2017 году с принятием программы по созданию условий для перехода страны на цифровую экономику под названием «Цифровая экономика Российской Федерации».

Диджитализация банковских услуг является сегодня очевидным трендом как в России, так и во всем мире, активно обсуждаемым на профильных мероприятиях и в СМИ. При этом, уделяя повышенное внимание различным сценариям и технологиям перевода сервисов в digital-каналы, эксперты далеко не всегда освещают практические цели самой диджитализации, полагая ее необходимой «по умолчанию».

Анализ предшествующих исследований и публикаций. Изучению вопроса внедрения инноваций в виде цифровых технологий в деятельность кредитных организаций посвящено множество научных работ как отечественных, так и зарубежных ученных. Среди них следует выделить работы: А. В. Канаева, А. И. Полищука, В. А. Черненко, В. В. Гончарова, В. Г. Бенниса, Г. Стулкера, Г. Н. Белоглазовой, Дж. Эндрю, К. Левина, М. А. Гершмана, О. В. Мотовилова, О. И. Лаврушина, П. Друкера, Р. Такера, Р. Уотермена, Т.Н. Лобановой.

Целью исследования является определение роли инноваций в развитии банковского дела и рейтинги стран по уровню цифровизации экономики в целом, определение перспективных направлений и специфики практического внедрения диджитал-банкинга деятельность кредитных организаций с целью повышения эффективности их деятельности и предотвращения банкротства. Все это обуславливает необходимость и определяет цель научного исследования.

Основное содержание. Под цифровой экономикой в данном исследовании понимается система отношений, основанная на использовании цифровых информационно - коммуникационных технологий.

Цифровая экосистема представляет собой представление социально-технической системы в виде набора компьютерных программ с распределенным взаимодействием и взаимным использованием агентами для обмена знаниями в условиях эволюционного саморазвития.

Доля цифровой экономики сейчас составляет около 22,5% мировой экономики, и она по-прежнему имеет огромный потенциал для дальнейшего развития. Согласно отчету экспертной группы Digital McKinsey, опубликованному в 2017 году, «цифровая экономика вступила в решающую фазу, и каждый второй житель Земли подключен к интернету» [2]. Ожидается, что за счет использования цифровых технологий мировая экономика к 2020 году создаст до $ 2 трлн дополнительных продуктов [3].

Для оценки развития цифровой экономики школа Флетчера Университета Тафтса в партнерстве с MasterCard представила Индекс цифровой эволюции (DEI) 2017 года [4]. DEI 2017 - это комплексная оценка развития цифровой экономики в 60 странах мира, основанная на данных, объединяющих более 100 различных показателей. Полученная структура отражает как состояние, так и скорость цифровой эволюции и определяет последствия для инвестиций, инноваций и приоритетов политики. DEI 2017 также подчеркивает меняющийся характер рисков, создаваемых постоянной зависимостью от цифровых технологий.

Победителями даже в сегменте Stand Out определены три страны: Сингапур, Новая Зеландия и ОАЭ. Каждая из них имеет уникальную стратегию, основанную на политике, и нарратив, который может рассматриваться другими странами как достойный подражания или принятия. Страны Северной Европы и Швейцарии находятся на вершине DEI 2017. Китай, опять же, возглавляет список стран по темпам изменения своей цифровой эволюции. Россия занимает 39-е место в рейтинге цифровых экономик мира, а Индия, Китай, Филиппины и Малайзия находятся рядом с ней.

Доля цифровой экономики в ВВП всех стран неуклонно растет. Так, доля цифровой экономики в ВВП развитых стран за последние пять лет выросла с 4,3% до 5,5%, а в ВВП развивающихся стран - с 3,6% до 4,9%. По данным The Boston Consulting Group, доля цифровой экономики в ВВП стран G20 за период с 2010 по 2016 год выросла с 4,1% до 5,3%. Великобритания является мировым лидером по этому показателю - 12.4% [5].

Менее двадцати лет назад все страны находились на этапе создания цифровой экономики. Однако, сейчас уровень развития цифровой экономики в странах мира существенно отличается. Специалисты Бостонской консалтинговой группы разделили все страны мира на 5 групп по уровню благосостояния и цифровизации экономики.

Несмотря на то, что эта сфера относительно новая, уже сейчас девять компаний контролируют более 90% всей цифровой экономики мира и получают более 90% всей прибыли: Microsoft, Google, Apple, Facebook, Amazon и четыре китайские компании.

С 2010 по 2016 год рыночная капитализация Alphabet, Facebook, Amazon, Microsoft и Apple (AFAMA) выросла на $ 2,3 трлн. В то же время в Китае Alibaba и Tencent входят в десятку самых ценных компаний мира, и вместе с Baidu они в совокупности стоят почти 1 триллион долларов.

Развитие технологической и социокультурной среды обуславливает дальнейшее развитие методов продвижения продукции и услуг. Активно развивающиеся технологии коммуникации предоставляют новые возможности для повышения эффективности маркетинговой деятельности компаний. Эксперты считают, что в настоящий момент для продвижения банковских услуг важно использовать digital-технологии. По сравнению с зарубежным опытом инновационные технологии в российских банках находятся на начальной стадии их использования, что свидетельствует о недостаточном развитии банковского менеджмента.

Однако в последнее время банковский сектор уже включает в себя развитие, как новых финансовых продуктов, так и проводит процесс внедрения совсем «свежих» разработок финансово-технологических компаний.

Цифровые технологии все больше заменяют классические инструменты для обслуживания и продаж во всех сферах бизнеса. Обслуживание через digital-каналы – это уже не просто желание, а нормальное требование современных клиентов. Наиболее широкое распространение и использование получили банковские услуги в области кредитных продуктов, система дистанционного обслуживания «Клиент-Банк», интернет-банкинг, мобильный банкинг, интернет-трейдинг, а также системы быстрых денежных переводов. Но, несмотря на это, многие банки России не включают в себя весь этот спектр продуктов, особенно в области интернет-трейдинга и системы быстрых денежных переводов.

В результате адаптации населения к новым технологиям всё более значительные изменения претерпевает социокультурная среда: потребители проводят всё больше времени онлайн, используя социальные сети, просматривая веб-страницы и используя различные мобильные приложения. В январе 2017 был зафиксирован рост проникновения социальных сетей среди россиян на 15 % к предыдущему году. В европейском регионе наблюдается рост использования мобильных устройств: за 5 лет ежедневное время использования выросло на 84,9 % до 98 минут в день. Ежегодно в мире растет интенсивность использования социальных сетей и приложений для обмена сообщениями: за период с 2013 по 2017 год ежедневное время их использования в среднем на одного пользователя возросло на 42 % до 135 минут в день. Одним из современных направлений развития маркетинга является digital-marketing. Термин может быть дословно переведен как «цифровой маркетинг» и используется для обозначения маркетинговой деятельности с использованием цифровых технологий [6].

Рост цифровых технологий и маркетинга изменил способ ведения бизнеса по всему миру — почти всеми возможными способами. Банки и кредитные союзы, которые быстро адаптируются и внедряют проверенные эффективные технологии цифрового маркетинга, будут привлекать потребителей так, как они хотят.

Говоря о системе быстрых денежных переводов (транзакций), российский банковский рынок в скором времени присоединиться к общемировой тенденции внедрения облачных технологий. Такие технологии имеют существенные преимущества для клиента банка, а именно:

1) сокращение расходов до 70 % на программное обеспечение благодаря использованию сервисов через Интернет;

2) отсутствие привязанности к определенному компьютеру и географическому расположению;

3) повышенная безопасность и отказоустойчивость;

4) круглосуточный режим функционирования и поддержки пользователей.

Примером внедрения облачных технологий на российском рынке выступает Сбербанк, который ввел 3 новых продукта: API СББОЛ; API Интернет-эквайринг; API DomClick [6].

Помимо этого, можно выделить отдельные направления развития банковских инноваций на российском пространстве (среди которых уже были упомянуты облачные технологии) такие как:

1) Блокчейн - это технология децентрализованного, публичного, зашифрованного хранения и обработки записей. Последние годы она активно применяется в криптовалютах, что позволило, выявились успехи и проблемы использования в практической деятельности.

2) альтернативные продукты от финтех-стартапов. Актуальность данного направления подтверждают не только менеджеры российских банков, но и государственные регуляторы, включая ЦБ РФ и Минфин России [8].

Оценивая выгоду от продуктов финтех-стартапов, многие банки заметили, что эффективность от их разработок не превышает 1 – 2 процента от общей эффективности продуктов. Исходя из этого, банку придется ждать как минимум 50 лет, чтобы окупить свои инвестиции. Что позволяет сделать вывод, что финтех-стартапы являются, скорее всего «игрой», чем рациональным вложением денег в развитие своего бизнеса.

3) интеграция банковских счетов с электронными платежными системами (ЭПС) и криптовалютами.

Выводы. Проанализировав перспективные направления инноваций в банковском менеджменте и внедрения диджитал-банкинга в систему банковского маркетинга, можно сделать вывод, что наиболее интересными и применяемыми являются такие как блокчейн технологии и облачные технологии, с помощью которых банковский бизнес страны может выйти на новый для себя уровень, что подтверждает опыт других зарубежных банковских секторов мира и будет способствовать повышению стабильности банковской системы и предотвращению банкротства кредитных организаций.

Список литературы

1. L. Gaspareniene, R. Remeikiene, V. Navickas, Procedia Economics and Finance, 39 (2016)
2. Cifrovaya Rossiya: novaya real'nost, otchet 2017, iyul (https://www.mckinsey.com/russia/our-insights/ru-ru).
3. M. Knickrehm, B. Berthon, P. Daugherty, Digital disruption: the growth multiplier, Accenture (https://www.accenture.com/_acnmedia/PDF-4/Accenture-Strategy-Digital-DisruptionGrowth-Multiplier.pdf)
4. Digital planet 2017: how competitiveness and trust in digital economies vary across the world (https://sites.tufts.edu/digitalplanet/executive-summary)

5. Boston Consulting Group, New digital hegemony (https://www.bcg.com/publications/ 2017/strategy-globalization-new-digital-world-hegemony-harmony.aspx)
6. Efsol. Облачные технологии. [Электронный ресурс]. Режим доступа: http://efsol.ru/technology/cloud-technology.html
7. FIRRMA. Названы победители конкурса финтех-стартапов Банка России. [Электронный ресурс].Режим доступа: http://firrma.ru/data/news/8907
8. Литвинова Д. А. Использование blockchain в банковской системе [Текст] // Экономика, управление, финансы: материалы VII Междунар. науч. конф. — Краснодар: Новация, 2017. — С. 40-44.

Мухина Д. А.
Магистр, Ухтинский государственный технический университет

МЕТОДИКИ ОЦЕНКИ ВЕРОЯТНОСТИ БАНКРОТСТВА

Методические подходы прогнозирования банкротства предприятия, используемые в настоящее время в современном финансовом менеджменте, включают в себя несколько (от двух до семи) ключевых показателей, характеризующих финансовое состояние заемщика. Как правило, интегральная оценка рассчитанных показателей позволяет сделать оценку о вероятности банкротства.

Наиболее известным подходом, наиболее часто представленным в отечественной литературе, является модель Альтмана. «Z-счет» Э. Альтмана представляет собой пятифакторную модель, построенную по данным успешно действующих и обанкротившихся промышленных предприятий США.

Позднее Э. Альтман разработал более точную модель, позволяющую прогнозировать банкротство, на период пять лет с точностью в семьдесят процентов. В этой модели используются следующие показатели:

- рентабельность активов;
- динамика прибыли;
- коэффициент покрытия процентов;

- отношение накопленной прибыли к активам;
- коэффициент текущей ликвидности;
- доля собственных средств в пассивах;
- стоимость активов предприятия.

У. Бивер предложил пятифакторную модель для оценки финансового состояния предприятия с целью диагностики банкротства, содержащую следующие показатели:

- рентабельность активов;
- удельный вес заемных средств в пассивах;
- коэффициент текущей ликвидности;
- доля чистого оборотного капитала в активах;
- коэффициент Бивера (чистая прибыль + амортизация) / заемные средства.

Особенностью модели является то, что весовые коэффициенты для индикаторов в ней не предусмотрены и итоговый показатель вероятности банкротства не рассчитывается. Полученные значения данных показателей сравниваются с их нормативными значениями, рассчитанными У. Бивером для трех видов фирм: для благополучных компаний; для компаний, обанкротившихся в течение года; для фирм, ставших банкротами в течение пяти лет. Конечно, нормативные значения автором модели были рассчитаны на примерах зарубежных компаний, что делает методику слабоприменимой для отечественной экономики. Поэтому были предложены различные способы адаптации «импортных» моделей к условиям российской экономики, в частности, двухфакторная математическая модель.

При построении этой модели учитываются всего два показателя: коэффициент текущей ликвидности и удельный вес заемных средств в пассивах. На основе статистической обработки данных по выборке фирм в странах с рыночной экономикой были выявлены весовые коэффициенты для каждого из этих факторов.

Применение двухфакторной математической модели для условий функционирования российских предприятий было исследовано в работе М.А. Федотовой, которая считает, что весовые коэффициенты следует скорректировать применительно к местным условиям, и что точность прогноза двухфакторной модели увеличится, если добавить к ней третий показатель – рентабельность активов. Однако новые весовые коэффициенты для предприятий ввиду отсутствия статистических данных по организациям-банкротам в России не были определены.

Однако, следует полагать, что если первые два из этих показателей соответствуют нормативным значениям, то на основе динамики коэффициента текущей ликвидности рассчитывается третий показатель – коэффициент утраты платежеспособности, который оценивает, сможет ли предприятие в ближайшие три месяца выполнить свои обязательства перед кредиторами.

Новые методики диагностики возможного банкротства для условий функционирования российских предприятий были разработаны О.П. Зайцевой, Р.С. Сайфуллиным и Г.Г. Кадыковым.

Практическое применение каждой из моделей позволили выявить ряд недостатков, которые необходимо знать банковским сотрудникам, и понимать, что использование одной методики всегда приведет к неверным решениям.

Подводя итог необходимо отметить, что диагностика деятельности хозяйствующего субъекта представляет собой процедуру финансового контроля на основе оценки достоверности ведения финансового учета, показателей бухгалтерской отчётности. При этом градация типов финансового состояния предприятия носит в определенной степени условный характер. Результаты диагностики потенциального банкротства и сравнение их с уровнем показателей критического состояния служат основой для проведения комплексного анализа при прогнозировании банкротства.

Список литературы

1. Афанасьева, А.Н., Ефимова, Н.Ф. Применение моделей оценки степени банкротства предприятий [Текст] / А.Н. Афанасьева, Н.Ф. Ефимова // Синергия Наук. 2017. № 8. С. 129-139.
2. Водопьянова Д. В., Уродовских В. Н. Аналитический обзор методов прогнозирования вероятности банкротства предприятий [Электронный ресурс] / Д.В. Водопьянова // Концепт. - 2015. -№ 11 (ноябрь). - ART 15386. - 0,4 п. л. - URL: http://e-koncept.ru/2015/15386.htm. - ISSN 2304-120X
3. Методы оценки вероятности банкротства предприятия : учеб. пособие / И.И. Мазурова, Н.П. Белозерова, Т.М. Леонова, М.М. Подшивалова. – СПб. : Изд-во СПбГУЭФ, 2012. – 53 с.».Режим доступа: https://studfiles.net/preview/6210911/
4. Соколовская Е.Н. Зарубежные модели оценки вероятности банкротства организации XVII Международная молодежная научная конференция «Севергеоэкотех–2016» (23–25 марта 2016 г.) : в 6 ч. ; ч. 5. – Ухта : УГТУ, 2016. – С. 112–116

5. Чурсина, Ю.А. Выявление эффективной методики диагностики банкротства предприятия в целях предупреждения введения антикризисного управления [Текст] / Ю.А. Чурсина, К.В. Кондратьева // Аудит и финансовый анализ. – 2013. – №1. – С. 153–159.

[1]Орлова В. А., [2]Мелентьева О. В., [3]Козак А. А.
[1]доктор экономических наук, профессор кафедры банковского дела;
[2]кандидат экономических наук, доцент кафедры банковского дела,
Email: Oks.m2010@yandex.ua;
[3]кандидат экономических наук, докторант кафедры финансов,
Email: kozak-anna@rambler.ru

ГО ВПО «Донецкий национальный университет
экономики и торговли имени Михаила Туган-Барановского»

НАЛОГОВАЯ БЕЗОПАСНОСТЬ В СИСТЕМЕ НАЛОГОВОГО МЕНЕДЖМЕНТА И КОНТРОЛЯ ТРАНСФЕРТНОГО ЦЕНООБРАЗОВАНИЯ И СДЕЛОК КРУПНЕЙШИХ НАЛОГОПЛАТЕЛЬЩИКОВ

Ключевые слова: налоговая безопасность, налоговый менеджмент, налоговый контроль, трансфертные цены, крупнейшие налогоплательщики

[1]Orlova V. A., [2]Melentyeva O. V., [3]Kozak A. A.
[1]Doctor of Economics, Professor Department of Banking;
[2]PhD in Economics, associate Professor, Department of Banking,
Email: Oks.m2010@yandex.ua;
[3]Ph. D., doctoral student of the Department of Finance,
Email: kozak-anna@rambler.ru

SO HPE «Donetsk National University
Economics and Trade named after Mikhail Tugan-Baranovsky»

TAX SECURITY IN THE SYSTEM OF TAX MANAGEMENT AND CONTROL OF TRANSFER PRICING AND TRANSACTIONS OF MAJOR TAXPAYERS

Keywords: taxsecurity, taxmanagement, taxcontrol, transferprices, thelargesttaxpayers

В экономике любого государства в разные исторические периоды происходят процессы, которые сопряжены с проявлением определенных угроз и рисков для национальной безопасности, ключевыми составляющими которой являются экономическая, финансовая и налоговая безопасность.

В условиях развития и реализации стратегии модернизации экономики России важнейшее значение имеет обеспечение налоговой безопасности, учитывая то, что налоговая безопасность есть система мер противодействия угрозам его субъектов и субъектов бизнеса, возникающих в сфере налогообложения [7, с. 154]. Однако оценка деятельности налоговых органов России, анализ динамики роста налоговой безопасности свидетельствует о необходимости решения вопросов совершенствования системы администрирования налогов в сфере налогового контроля как функции налогового администрирования и контроля трансфертного ценообразования сделок крупнейших налогоплательщиков в сфере международной экономики.

В научных исследованиях, которые имеют прямое отношение к категории «налоговая безопасность» как важнейшего научного направления начиная с 90х годов минувшего столетия в России достаточно широко исследуются вопросы развития теории и методологии в области формирования налоговой системы, налоговых отношений, налогового администрирования, как составляющей налогового менеджмента и теоретических положений налоговой безопасности.

В связи с этим целью исследования является обоснование теоретических положений и разработка методологических рекомендаций по налоговой безопасности в системе налогового менеджмента и контроля трансфертного ценообразования международных экономических сделок в сфере материального производства крупнейших налогоплательщиков, что свидетельствует об актуальности исследуемой проблемы.

Государство, создавая национальную налоговую систему, непременно создает и систему управления налогообложением. Налоговый менеджмент, как часть системы управления рыночной экономикой, часть общего менеджмента представляет собой систему принципов, методов, средств и форм управления налоговой политикой государства и субъектов бизнеса путем реализации таких, присущих ему функций как: планирование, организации налогообложения, контроля и регулирования. При этом основной целью налогового менеджмента является обеспечение необходимых

поступлений в бюджет и достижение эффективного социально-экономического развития, как государства в целом так и субъектов бизнеса в частности.

В основу налогового менеджмента положены общие принципы и фундаментальные положения экономической теории, управления экономикой, системного подхода и анализа. Объективной основой использования налогового менеджмента является согласование намерений налогоплательщиков, государственных органов, а также лиц, которые несут ответственность за налоговое администрирование, с фактическими обстоятельствами и организационной эффективностью национальной системы налогообложения в объективно сложившихся условиях. Кроме того, налоговый менеджмент в отличие от управления налогообложением, направлен не только на обеспечение организации налогообложения, но также и на совершенствование системы налогообложения, включающей такие взаимодействующие основные элементы как: налоговое законодательство; налоговые органы и другие уполномоченные государственные органы в сфере налогообложения; налоговое администрирование; плательщики налогов и сборов.

Учитывая вышеизложенное целесообразно отметить, что субъектами налогового менеджмента являются государство и плательщики-юридические лица, в том числе и их структурные подразделения такие как управления, отделы или группы лиц, которые обеспечивают администрирование налогов на макро- и микроуровне.

Особое внимание государства привлечено к крупнейшим налогоплательщикам. Соответственно объектами налогового менеджмента являются входящие и исходящие налоговые потоки в форме налоговых доходов и налоговых расходов непосредственных субъектов администрирования, при наличии совокупности условий осуществления налогового процесса на уровне экономики, региона, отдельных субъектов бизнеса либо физических лиц [3]. Поэтому структуру налогового менеджмента можно представить, как совокупность взаимосвязанных и взаимодействующих составляющих таких как: государственный, корпоративный и индивидуальный налоговый менеджмент, регламентируемых специальными нормами национального и международного права.

К основным сферам государственного налогового менеджмента относятся: налоговое планирование; налоговый контроль, предусматривающий применение финансовых санкций к

налогоплательщикам при нарушении норм налогового права; налоговое регулирование, предусматривающее выработку и принятие научно-обоснованных стимулирующих рычагов воздействия государства на ход формирования доходов бюджетов всех уровней.

В системе управления национальной экономикой из числа основных составляющих государственного налогового менеджмента, ведущее место занимает государственный налоговый контроль. В «Энциклопедии теоретических основ налогообложения» [8, с. 146] налоговый контроль представлен как важное условие адекватности налогового менеджмента, как необходимое условие эффективного налогового администрирования, осуществляемого государственными налоговыми органами.

В теоретических исследованиях российских ученых в сфере налогообложения, содержатся утверждения, что в системе управления налоговыми отношениями функция налогового контроля проявляется в процессе осуществления налоговых проверок и налогового мониторинга как один из важнейших инструментов налоговой безопасности государства [4, с. 134].

Известно, что контрольные мероприятия, осуществляемые государственными налоговыми органами, регламентируются Налоговым кодексом и при качественном проведении камеральных и документальных проверок, особенно крупнейших налогоплательщиков, устанавливают факты налоговых угроз налоговой безопасности государства. Анализ результатов контрольной деятельности налоговых органов РФ позволяет утверждать, что в таких условиях контролируемые налогоплательщики обеспечивают уплату доначисленных сумм налоговых обязательств в полном объеме в соответствующие уровни бюджетов; базы налогообложения и налоговый потенциал предприятий, организаций, транснациональных компаний-налогоплательщиков не подвергаются угрозам сокращения под воздействием экономических и налоговых рисков. Это можно объяснить тем, что согласно Налоговому кодексу РФ налоговые органы обязаны еще на этапе подготовки и утверждения планов осуществления выездных документальных проверок разработать инструментарий, на основании которого утверждается план выездных налоговых проверок, как нормативный документ для руководства специалистов в процессе его реализации, на протяжении установленного периода. При этом системой

налогового контроля предусмотрены определенные формы проведения налогового контроля: предварительный контроль, предусматривающий постановку на учет и государственную регистрацию субъектов бизнеса-плательщиков налогов, а также осуществление обобщения и анализа информации, содержащейся в электронных автоматизированных базах налоговых органов; текущий или камеральный контроль, предусматривающий осуществление проверок налоговых деклараций непосредственно в офисе налогового органа и ведение мониторинга основных налоговых показателей в соответствии с нормами главы 14.7 Налогового кодекса РФ, действующей начиная с 2015 года [5]; последующий контроль, осуществляемый в форме выездного налогового контроля, непосредственно в офисе налогоплательщика и его структурных подразделений, на основе информации, сформированной в процессе проведения предварительного и последующего контроля, а также первичных документов о ведении финансово-хозяйственной деятельности организации, компании.

Вместе с тем практика организации и проведения налоговыми органами контрольных мероприятий свидетельствует, что в условиях дальнейшего развития технической оснащенности налоговых органов, использования современных интернет технологий в их работе, способствует росту масштабности камерального контроля, что в свою очередь является определенным риском в деятельности государственных налоговых органов и основанием возникновения угрозы налоговой безопасности для государства. Известно, что для проведения высокоэффективных камеральных проверок, налоговые органы обязаны затребовать у налогоплательщиков первичные документы о ведении финансового, бухгалтерского и налогового учета, а также финансовую и бухгалтерскую отчетность. Но документы налогоплательщики предоставляют выборочно, согласно запросов налоговых органов в следствие чего имеют место риски пропуска очень важной информации о финансово-хозяйственных сделках и естественно налоговые риски, что способствует росту угроз налоговой безопасности налогоплательщиков и государства.

Таким образом с целью защиты бюджетной системы страны и обеспечения налоговой безопасности государства, возникает необходимость в дальнейшем совершенствовании налогового законодательства относительно контрольных мероприятий, осуществляемых налоговыми органами.

Логичным и последовательным шагом в совершенствовании и дальнейшем развитии налоговой системы России, и обеспечении налоговой безопасности, является введение в 2012 году новых правил контроля цен по сделкам между взаимосвязанными лицами или введение правил контроля трансфертных цен.

Согласно экономической энциклопедии трансфертная цена — это цена, которую используют при обмене товарами в пределах транснациональных корпораций, совместных предприятий, между их подразделениями в разных странах [9, с. 683]. Под трансфертным ценообразованием понимаются процессы формирования цены на товары, работы, услуги, другие объекты права, по которой организация производит их реализацию взаимозависимым лицам [6, с. 251].

Впервые элементы трансфертного ценообразования начали использоваться в промышленных фирмах США и Западной Европы в 20-30-тыс. годы XX ст. для организации учета ресурсов и материального стимулирования персонала [2, с. 46-47]. По мере развития холдингов и концернов трансфертное ценообразование стало неотъемлемой составляющей системы управленческого учета на предприятиях с децентрализованной организационной структурой. Развитие транснациональных корпораций с филиалами на территории различных государств обусловило необходимость налогового регулирования их экономических отношений, в святи с возникновением налоговіми рисками для бизнеса и государств.

Организацией экономического сотрудничества и развития (ОЭСР) в 70-е годы были разработаны принципы предотвращения двойного налогообложения при использовании в международной торговле трансфертных цен. Затем налоговой комиссией ОЭСР были разработаны рекомендации для стран-участников финансовой проверки внутриконцерновых трансфертных цен. Подавляющее большинство этих рекомендаций было учтено в законодательстве стран Западной Европы и США [9, с.683].

Установленные нормы трансфертного ценообразования на предприятиях бывшего СССР использовались как составляющая механизма хозрасчета [1, с. 105].

В Российской Федерации законодательные нормы контроля цен в сделках между взаимозависимыми лицами направлены на защиту интересов бюджета России, а также на противодействие использованию трансфертных цен в целях уклонения от налогообложения, вывода капитала за рубеж и на экономически справедливое распределение налоговых поступлений от

хозяйственных операций на внутреннем рынке. Следует отметить, что такой подход находится в тесной взаимосвязи с подходами, заложенными в Руководстве ОЭСР, довольно широко используемыми в настоящее время в практике работы ведущих зарубежных налоговых органов.

В России, согласно главы 14.14 Налогового Кодекса к контролируемым сделкам в сфере бизнеса принято относить сделки между взаимозависимыми лицами. А к взаимозависимым лицам, в подавляющем большинстве относятся крупнейшие налогоплательщики, в отдельных случаях, консолидированные группы крупнейших налогоплательщиков, при условии, что в их состав входят дочерние предприятия или филиалы, осуществляющие хозяйственную деятельность в соответствии с единой стратегией и единой учетной политикой. С целью налогообложения сделок между взаимозависимыми лицами в Российском Налоговом Кодексе предусмотрено специальный раздел: «Взаимозависимые лица. Общие положения о ценах и налогообложении. Налоговый контроль в связи с совершенствованием сделок между взаимозависимыми лицами. Соглашение о ценообразовании» [5].

Следует заметить, что в целях налогообложения критерии признания лиц взаимозависимыми, в российской экономической литературе подразделяются на формальные и материальные. К формальным критериям относятся: доля прямого и косвенного участия в капитале налогоплательщика; контроль участия в капитале налогоплательщика; контроль через единый исполнительный орган; контроль через совет директоров; контроль через последовательность владения; физические лица по должностному подчинению и родственным отношениям. К материальным критериям принято относить: участие в капитале; участие в управлении и контроле; должностное подчинение и родственные связи (только для физических лиц) [6, с. 252].

Кроме того, к сделкам по продаже товаров, работ, услуг между взаимозависимыми лицами принято относить три группы сделок таких как: совокупность сделок по продаже или перепродаже товаров, работ, услуг, совершаемых с участием лиц, не являющихся взаимозависимыми; сделки в области внешней торговли товарами, мировой биржевой торговли; а также сделки, одной из сторон которых является лицо, местом регистрации которого есть государство либо территория, входящие в перечень государств и территорий с режимом льготного налогообложения, а также

офшорных зон, как территорий не раскрывающих и не представляющих информацию при осуществлении финансовых операций. Такой перечень утвержден Министерством финансов России [1, с. 332]. При этом такие виды сделок признаются как контролируемые, но при условии, что: сумма доходов по сделкам или сумма цен сделок за соответствующий календарный год не выше одного миллиарда рублей; если одна из сторон сделки является плательщиком налога на добычу полезных ископаемых, при добыче которых налогообложение осуществляется по налоговой ставке, законодательно установленной в процентах к объекту налогообложения; если одна их сторон сделки законодательно освобождена от уплаты налога на прибыль организаций или обязана применять нулевую ставку согласно Налогового Кодекса РФ; если одна из сторон сделки является резидентом экономической зоны, в которой по налогу на прибыль организаций предусмотрена налоговая льгота, а вторая сторона не является резидентом этой экономической зоны; если одна из сторон сделки является плательщиком упрощенных систем налогообложения (единый сельскохозяйственный налог или налог на вмененный доход для отдельных видов деятельности), а вторая сторона сделки не применяет указанные упрощенные системы налогообложения.

Правовой основой налогового администрирования трансфертных цен является Федеральный Закон РФ от 18 июля 2011г. № 227-ФЗ «О внесении изменений в отдельные законодательные акты РФ в связи с совершенствованием принципов определения цен для целей налогообложения», введенный в действие с января 2012г. и Налоговый кодекс РФ [5], предусматривающие:

- Повышение эффективности налогового контроля в случае применения трансфертных цен;
- Регулярная актуализация перечня взаимозависимых лиц;
- Применение и постоянное совершенствование методов определения соответствия цен, используемых в контролируемых сделках, рыночным ценам;
- Усиление противодействия использованию трансфертных цен с целью минимизации налогов.

При этом, налоговые органы контроль соответствия цен, применяемых в контролируемых сделках, рыночным, осуществляют в процес се выездных и камеральных налоговых проверок.

Специальный вид проверок, введенн Налоговым Кодексом РФ. Такой вид проверок носит название – проверка полноты исчисления и уплаты налогов в связи с совершением сделок между взаимозависимыми лицами или проверка по ценообразованию.

Проверки правильности и полноты исчисления и уплаты налогов в бюджет в связи с совершением внешнеэкономических сделок между взаимозависимыми лицами является компетенцией Центрального аппарата ФНС России. При этом проверки ценообразования по сделкам между взаимозависимыми лицами по целому ряду требований аналогичны налоговым проверкам, однако они не относятся к основным нормам налогового контроля.

Налоговые проверки по ценообразованию могут длиться более 6 месяцев и только в исключительных случаях могут продолжатся до 12 месяцев. При этом налоговый орган имеет право потребовать всю необходимую для качественной проверки информацию не только у проверяемого лица, но и у других участников сделки.

В процессе проверки налогоплательщиков налоговые органы большое значение придают проверке методов, применяемых ними для определения сопоставимости условий сделки с условиями сопоставляемых сделок между лицами, не являющимися взаимозависимыми.

Методы налогового контроля трансфертных цен, используемые в практической контрольной работе налоговых органов, утверждены главой 14.3 Налогового Кодекса РФ. К числу приоритетных можно отнести следующие методы: метод сопоставимых рыночных цен; метод цены последующей реализации; затратный метод; метод сопоставимой рентабельности; метод распределения прибыли [5].

Использование налоговыми органами методического инструментария с целью проведения контрольных мероприятий позволяют выявлять факты отклонения применяемых цен от рыночных, что приводит к занижению налоговых обязательств и недопоступлению налоговых поступлений в бюджет и соответственно угрозам налоговой безопасности бизнеса и государства. Согласно законодательства в таких случаях составляется акт налоговой проверки. Кроме того, налоговые органы обязаны соблюдать все требования законодательства относительно состава, процедур оспаривания акта проверки.

Таким образом можно сделать вывод, что в России создана и действует четкая законодательная база, обеспечивающая государственный контроль в сфере трансфертного ценообразования.

Возможности, особенности и отдельные ограничения методического инструментария оказывают влияние на организацию осуществления налогового контроля в сфере трансфертного ценообразования, что в свою очередь обеспечивает эффективность налоговой безопасности в системе налогового менеджмента и его главной функции налогового контроля.

Литература

1. Баздыким А.С. Цены и ценообразование: Учеб. Пос. –М.: Юрайт–Издат, 200., - 332с.
2. Васюхин О.В. Основы ценообразования – СПб: СПбГУ ИТМО, 2010. – 110с. – С. 46-47.
3. Налоговый менеджмент: Учебник / под. Ред. А.Г. Поршнева, М.:Инфра – М., 2003. – 302 с.
4. Налоговая безопасность: монография для магистров вузов, обучающихся по направлению подготовки «Экономика», Юриспреденция» / [О.А. Миронова и др.] под ред. О. А. Мироновой. - М.: ЮНИТИ-ДАНА: Закон и право, 2017. – С. 281-297.
5. Российская газета 22 июля 2011. http:/www.rg.ru/2011/07/22/nalogooblazhenie-doc.html
6. Налоговое администрирование: Учебник для студентов вузов/ Под ред. О.А. Мироновой, Ф.Ф. Ханафеева. 3-е изд. Йошкар-Ола: ООО «Стринг», 2013. – 418 с. - С.112, 251-252.
7. Орлова В.А., Козак А.А. Развитие международного налогового сотрудничества с целью обеспечения налоговой безопасности государства / Инновационное развитие экономики. Научно-практический и теоретический журнал. – 2018. - №6(48). - С.153-159.
8. Энциклопедия теоретических основ налогообложения / [И.А. Майбуров и др.]; под ред. И. А. Майбурова, Ю. Б. Иванова. -М.; ЮНИТИ-ДАНА, 2016. – 503 с. - С.9-11, 146.
9. Экономическая энциклопедия в трех томах, Т-3 под ред. Гаврилишина Б.Д./К.: Издательский центр «Академия»: 2002. - 952с. - С.683.

M. M. Davydova
Candidate of Philological Sciences, Assistant Professor of the Department of Translation and Cross-cultural Communication of Tula State Lev Tolstoy Pedagogical University

ELLIPTICAL ECHO-QUESTION AS A MEANS OF MANIPULATION

Manipulation in Pragmalinguistics is usually understood as an impact on a person in order to induce him to do something (to report information, to commit an act, to change his behavior) unconsciously and contrary to his own will, opinion, intention [2, p. 34]. Linguistic manipulation is used for the hidden implementation into the psyche of the addressee of goals, desires, thoughts, intentions and attitudes that do not coincide with those of the addressee at the moment. The communicative process during which manipulative influence is carried out has two sides: the subject of influence (manipulator) and the object of influence (manipulated).

There are many tools of manipulative influence. An elliptical echo-question as the object of our study refers to one of these tools. The elliptical echo-question refers to "multifunctional responsive utterance that is an interrogative transformation of the initial question of the interlocutor" [1, p. 135].

Due to psychological circumstances, elliptical echo-questions arise in dialogical speech in which expressive-modal meanings prevail over the meaning of interrogation. Elliptical echo-question can be effectively used as a means of manipulation allowing interlocutors to manage the development of communication in accordance with their goals.

Elliptical echo-question as a means of manipulation can be used by the addressee as a tool for changing the roles of communicants:

“What did you think when you saw me?” he asked.
“<u>When?</u>”
“Tonight.”
“<u>Tonight?</u>”
“When you came to the room,” he said.
“Oh”, she said. “Right.” [3, p. 160].

Due to the fact that colloquial speech is characterized mainly by simple structures, reacting elliptical echo-questions, as a rule, consist of

only one word – a noun, pronoun, adjective, verb, adverb – with related prepositions and particles.

Elliptical echo-questions ("*When?*" and "*Tonight?*") allow the addressee to evade the answer to the question posed. The repetition of any element of the previous statement in the elliptical echo-question emphasizes the importance of this element, enhances the emotional value and attracts the attention of the interlocutor. When asking a question, the interlocutor takes the initiative. In this case, her partner has to listen and answer.

Elliptical echo-question allows the participants of communication to exchange their leading role in the process of communication and to control its course, being a convenient way to get away from answering the question posed, to change the topic of conversation, causing negative emotions or development of which may be disadvantageous for the addressee, and also to reject correctly the offer or a request to perform any action, the implementation of which may adversely affect the addressee.

Elliptical echo-question can be used by the addressee as a tool for hesitation:

"You've forgotten my birthday?"

"No. You're leaving. You have to be out of here by the weekend."

"Why?"

"Why?" Tuckerman shot up from his seat. "Why'd you think? A British asset looks as though he's gone over. He knows your identity." [3, p. 267].

Elliptical echo-questions characterized by a general pragmatic focus on hesitation give communicants the opportunity to save time to reflect on the information reported in the initial utterance. Elliptical echo-question as a tool of hesitation (elliptical hesitative echo-question) does not contain any significant information and it is a convenient way to avoid an immediate answer to a question asked by the interlocutor or to delay the response to the information appeal of the initial utterance. Elliptical hesitative echo-question is accompanied by one or more statements that contain the recipient's thoughts about the information of the initial utterance.

Manipulation can also be directed to the termination of communication, leading to the completion of the communicative act or to the transition from one dialogical unity to another as a result of changing the topic of conversation (violation of thematic integrity). Elliptical echo-questions serve as tools for stopping communication, which are a kind of protest against the information requirement of the initial utterance and

convey the recipient's rejection of the information being reported, as well as his unwillingness to continue the conversation on a given topic. In the course of the study, it was found that elliptical echo-questions characterized by a pragmatic focus on the termination of communication are informatively devastated, as they are an emotional response to the message of the initial utterance and do not contain any new information. However, they are accompanied by additional statements which justify the negative reaction of the addressee to the message of the initial utterance.

Thus, the negative connotation that conveys the reluctance of the addressee to continue the conversation on a given topic, informative emptiness of elliptical echo-questions and the predominance of emotive function over the informative one determine the absence of the response of the interlocutor to these types of elliptical echo-questions, which lead to the completion of communication in general or to the emergence of a new dialogical unity characterized by a thematic continuity.

So, we can conclude that communicants using elliptical echo-question can control the development of communication in the right direction for them, stimulating the interlocutor to interact or to stop communication, if it corresponds to the communicative intentions of the addressee. Manipulation in communicative situations in which elliptical echo-question is presented can be considered successful if the goals set by the addressee are achieved within the framework of one thematically integral communicative act. If the tasks are not implemented within one communicative act, it means that the manipulation process has been ineffective.

References

1. Давыдова, М.М. Прагматические характеристики эллипсисов (на материале современного английского языка): дисс. … канд. филол. наук. – Тула, 2012. – 166 с.
2. Стернин И.А. Введение в речевое воздействие. – Воронеж, 2001. – 252 с.
3. Jaffe R. The Cousins. – Ontario: MIRA Books, 1998. – 376 p.

Zaika L. A.
Senior lecturer, department of foreign languages,
National Technical University "Dnipro Polytechnic", Ukraine

SKILLS SET AND PRODUCTIVITY AT THE ENGLISH LANGUAGE LESSONS

In the document of the European Council concerning the key skills set for learning during the whole life – European framework targets – it is stated that as far as globalization is continuing to set new challenges before the European Union, every citizen needs a wide range of skills to adapt oneself in a flexible way to the interrelated world which is changing promptly. Education in its dual role both social and economical plays a leading role to provide mastering the key skills by the citizens of Europe, which are necessary to adapt in a flexible way to those changes.

The key skills in that document are defined as a mixture of knowledge, know-how and skills. The key skills are named the ones that are necessary for personal fulfillment and development, dynamic citizenship, social protection and employment, they include eight key skills: communication in native language and foreign languages, fundamental skills in science and technology, computer literacy, mastering study skills, social and civic skills, sense of innovation and business, knowledge and ability to express oneself in cultural sphere.

Skills are not just related to the product or influence its quantity and quality, they immediately specify the product. That is exactly the sphere of the pedagogical process, where transformation of strength, energy, ability of educator into product of educational work takes place, turns into educated and trained students. More competent educator provides finer product. Connection between competence and efficiency of the pedagogic work is direct and immediate.

Strategy of development of the modern Ukrainian society in conditions of social and economic reforms objectively requires stepping up the requirements to education system and professional training of specialists of high education. In this context professional competence of the future specialist is the prime factor, which defines the content of education.

Effective English language lesson is always competence-based, and competence-based lesson is always effective, because both of them have the same commitment to the result: development of knowledge and skills which are necessary for life, that is, effective. Guaranteed quality of the pedagogic output is achieved by means of stepping up in volume of

students' individual work – students' training in class. The more efforts a student makes academically, the higher the learning outcome will be. The above-mentioned regularity might be restated as follows: a) the more volume of the training exercises is done by the student, the higher the index of the skills development; b) the more time is devoted for the skills development, the higher the indices of development will be.

The guaranteed improvement of quality training in effective classes is achieved by means of focus transfer from academic learning to practical education. Knowledge, together with the skills of its usage, is the base and goal of both effective and competence-based approach. Productive technology requires assigning the greater part of the learning session for development of the skill to apply knowledge. The relation between the volume of teacher's explanation and individual work of students is within the limits 1:2, 1:3, that is, practical training must be 2-3 times as much.

The study of all student courses should be followed by development of comprehensive final product – the skills set. If the student is able to do, so the student knows how to do. And the student knows when he is able to apply his knowledge practically. The skills set is a product of student's individual work only. Knowledge and skills are close but not identical. One can know everything about swimming but that will not add the skills to swim across the river. What is more important, surely, it is skills set. And knowledge, more specifically, understanding, goes in front of skills.

The skills set is created with the training and individual work. So, if we want to have skills in the output, then we have to devote time for skills development. Everything the student has to know for the beginning of skills development should be presented in the form of short and clear instructions and explanations in the form of algorithms.

Success is motivation in the process of skills development. If there is success, no other stimuli are necessary. If there is no success, all the other invented stimulations or punishments, such as marks, for example, will not help.

The best way to support the order in the classes is to employ everybody. Here it is the work, here it is the time which doesn't allow relaxation, and here it is the mark. Precisely that model is supported with the productivity technology. The teacher has to be aware of the result of his work, that is, the work of his students. The result of the productive educational activity is the ability of the students to work, students' working efficiency and educational competence.

The core of the productive technology is the productive lesson. The goal of each productive lesson is the skills development to apply the

obtained knowledge. Those skills are achieved by means of increasing the time for active individual work of every student. According to the laws of education, under circumstances of high concentration of attention and activity, and great amount of the exercises done individually, the coefficient of knowledge acquisition (the amount of the exercises done correctly) can achieve up to 90% and even more.

There seven required steps of the productive lesson, including: propaedeutical practice; orientation; presentation of new knowledge and skills; practice on examples; controlled practice; independent practice in the classroom; and individual homework.

Diagnostic routine (assessment) and monitoring (fixing of changes and forwarding) are constantly present in the process of the productive technology. Productive English language lesson is harder for students because they have to work constantly. The work must be done emotionally attractive to make the work easier and information processing qualitative.

Competence-based lesson is aimed at the skills development mainly by means of organization of the students' individual work. The productive cooperation and accomplishment of the maximum possible amount of tasks by the students are in the bottom of the productive lesson. Enrichment of the activity component of the lesson takes place with the help of different kinds of academic cooperation, including: group work, the use of interactive methods and practices, composing dialogues and poly-dialogues, completion of creative tasks etc. All those methods create real pre-conditions for motivation and more active cognitive work. It is important that the focus on students' reliability for the quality of work is increased. The students understand that measuring of their achievements is carried out exactly according to the results of the work the have done individually.

The specific features of the productive English language lesson are as follows:

- setting of the goal. The goal of the lesson is development of key and related competences;
- course content expressed in the English language material is selected, processed and structured in the way to be able to highlight the ideas clearly, which are included in the content of competences, and the ways of their practical application;
- the activity of the teacher is carried out around the development of ideas and organization of training as to their use;

- explanations and instructions should be detailed, short, clear for students so much that the students could begin their individual work;
- the basic activity is the individual work of students. The balance of explanations and training is within the limits of 20:80;
- control is carried out according to the methods of PISA-control, that is, the level of catching on to ideas and the ability to use them.

In the law of Ukraine concerning education competence is declared as dynamic mixture of knowledge, learning skills, know-how, models of thought, worldviews, ideas and other personal qualities which define the ability of the person to socialize successfully, to carry out professional and or further learning activity.

For designing of the productive competence-based lesson it is better to use algorithm – sequence of activities, the performance of which will allow the achievement of the certain result. The main point of the algorithm is how to make the educational material competence-based one, that is, necessary for students; how to draw up the material, to present it and assign to it a competence-based orientation, how to organize cognitive activity of students.

That competence-based approach is strongly consistent with the global experience of practical usage of knowledge, which is required by the international system of controlling the academic achievements of PISA. PISA makes provision for assessment of competences, namely, for the level of knowledge development, which is expressed in notions and skills to apply them correctly. So, competence-based lesson is a part of educational process, where skills can be developed. Skills are the mixture of notions and practical skills.

The new law of Ukraine concerning education allows the teachers to be creative, self-sufficient and to realize the main principle of the productive activity – to assign as much time as necessary to acquire knowledge, which can unblock productive technology of education.

Kurbatova O.A.
Candidate of Pedagogic Sciences, Associate Professor at the Department of Philology, Bashkir State University Birsk Branch

SVYATOCHNY AND ROZHDESTVENSKY RASSKAZ (CHRISTMAS STORY): THE ISSUE OF SIMILARITIES AND DIFFERENCES

Christmas is one of the most revered in the Christian world, associated with the birth of Jesus Christ in Bethlehem, and many countries have their own long and deep traditions. There are many symbols, images and ideas of the holiday embodied in them in the Russian tradition, correlated, on the one hand, with the Gospel texts and the spiritual sphere of human life (Rozhdestvensky rasskaz). On the other hand, there is a certain pagan tradition, since the days after the celebration of Christmas were in Russia since time immemorial surrounded by a somewhat mystical, magical atmosphere connected with infernal power (Svyatochny rasskaz). In the literary tradition, the secular side of the Christmas holiday was most often reflected, closely connected with the hearth and home, the idea of uniting family and friends, the universal idea of compassion and love, faith in miracles.

The terms *"rozhdestvensky"* (Christmas story) and *"svyatochny"* (Yuletide story) were not clearly differentiated in the literary work of writers. For example, in the subtitle of C. Dickens's “A Christmas Carol. In Prose. Being a Ghost Story of Christmas”, it is indicated as “a Ghost Story” [1, p.135]. Although, if take into strict consideration, a certain difference in concepts can still be traced. We may consider in more detail.

A svyatochny rasskaz is a literary genre that belongs to the category of calendar literature and characterized by certain specificity in comparison with the traditional story genre. Its forerunner was stories or tales that were told on Christmas evenings. Svyatochnoe time was considered in Russia one of the biggest and liveliest holidays of peasant life, combining devilment and human fear of the dark forces. According to folk beliefs, evil spirits acquired special power at that time and freely walked the earth, right up to the Epiphany Day. The following features can recognize a svyatochny rasskaz: a clear chronological confinement to the Christmas time, a narrator (conversation), a child character, the presence of miracle as well as moral lesson. A miracle here is not necessarily supernatural, but more often it is revealed as a successful combination of completely vital circumstances. The svyatochny rasskaz was, first, a form of mass literature. However, the classics of Russian

literature were involved in its formation as a genre in Russia: N. Gogol, F. Dostoevsky, N. Leskov, L. Tolstoy, M. Saltykov-Shchedrin and other Russian writers.

The rozhdestvensky rasskaz is more closely connected with Christmas and has European origin. This genre in Russian literature appeared much later than the svyatochny one – towards the 40's of the 19th century: the Catholic and Protestant West always more acutely felt the need to bring sacred events and characters as close as possible, therefore, the celebration of Christmas quickly acquired not only religious, but also daily, domestic significance [2, p.3]. The founder of this genre is the English writer C. Dickens. The victory of light over darkness, good over evil and moral degeneration of characters were an indispensable ending in his stories.

The most important elements of both the svyatochny and rozhdestvensky rasskaz are: the timing of the action for the winter holiday cycle (Christmas Eve, Christmas, New Year), a set of permanent motives, attributes of the Christmas miracle (fortune telling, mummers, dreams, the presence of disharmony in the story's exposition - natural disasters, conflicts in human relations, the suffering of the characters).

Both in the svyatochny and rozhdestvensky rasskaz there are certain motives that have special functions. One of the main motives in the svyatochny and rozhdestvensky rasskaz is the fact that the Christian foundation is the ***motive of the "divine child"*** - a child sent to the world by God to save mankind. Salvation can be interpreted not only in the literal sense of the word, as the idea of the Messiah, but also from the point of view of simple human feelings and relationships, for example, in the story of Charles Dickens "The Cricket on the Hearth. A Fairy Tale of Home" (1845), in A. Bachmanova's "Christmas night" (1885), N. Vagner's "Christ's child" (1888), there the child becomes the main unifying center of the family, the basis of its joy, happiness and love.

The idea of a ***supernatural, miracle that happens on Christmas Day is the second motive*** of the svyatochny and rozhdestvensky rasskaz. In many subjects, the element of affirming Christian virtue is especially significant; events are interpreted in a sublime tone, because the Christmas holidays become days of mercy, reconciliation and universal love. Events take place on the great night of Salvation, so that is why there should be no unhappy, lonely people remained. Stories dedicated to the holiday began to line up according to a certain law: a sad beginning and a happy end (lovers reunite after a long parting, miraculously escape from imminent death, a terminally ill person (most often a child) recovers, enemies reconcile, immoral people wonderfully transform, grievances are

forgotten). The logic of the story plot is about overcoming the incompleteness and life disharmony. It was imprinted in the minds of people that the day the Savior of mankind was born must be accompanied by new miracles from year to year, for the Birth of Christ is the main miracle of the world. In the rozhdestvensky rasskaz, as a rule, there are mystical phenomena: ghosts, spirits, etc., and a miracle happens directly with the participation of infernal forces.

The third motive of the svyatochny and rozhdestvensky rasskaz is the motive of ***"moral rebirth"***. According to C. Dickens, no one can influence the personal revival and other characters' reclamation as children do. Such shock Ebenezer Scrooge experiences when he sees a boy and a girl next to the Ghost of Christmas Present ("A Christmas Carol. In Prose. Being a Ghost Story of Christmas" 1843). So, in the story of M. Volkonskaya "A Solid Gift" (1897), the girl Dolly received a real "gift" from her family on Christmas evening – the ability to value and love those who are close, regardless of age and social background. Almost simultaneously with the stories of the "Christmas miracle", an "antagonistic" version of the Christmas story appears in Russian literature. These texts are about hard life, grief, parting for Christmas.

In the middle of the 19th century, a plenty of so-called "Christmas tree stories" appeared in world literature, which can be combined in two cycles. In the center of the first is the Christmas tree itself – the main character of the festive celebration. The researchers point to the influence of the tale of Hans Christian Andersen "The Fir-Tree", imbued with the spirit of the family, mercy, forgiveness. "Christmas tree stories" are very diverse in subject. They have a whole range of emotions: unrestrained children's fun, deep disappointment, difficult experiences (F. MDostoyevsky's feuilleton "The Christmas Tree and the Wedding" (1848).

2) The second cycle of stories goes back to the European tradition of mercy. The influence of the fairy tale by Hans Christian Andersen "The Little Match Girl" and the poem by Friedrich Rückert "The Orphaned Child's Christmas" is obvious. Same influence one can see in the novel "The Christmas Tree" (part of the "Provincial Essays"), in "The Beggar Boy at Christ's Christmas Tree" by F. Dostoevsky and in "Christmas night" and "Christmas tree" by K. Stanyukovich.

But no matter how initially the task of the svyatochny and the rozhdestvensky rasskaz was originally exalted pretty soon the genre became a favorite target for parodists: murderous mockery sounded from the pages of the brutality of the tricks that the authors are trying to break out from the reader's tears, the limited storylines and the artistic second-

rate character of many Christmas stories, writing which turned into production. The genre began to fade. An example of anti-Christmas tales is the parody essay, “A Sacred Story. From travel notes of the official" written by M. Saltykov-Shchedrin.

The svyatochny and the rozhdestvensky rasskaz had a moral and ethical foundation and served not only educational, but, most of all, pedagogical goals.

References

1. C. Dickens, Collected works in 10 vol.-Moscow, Literature, 1957-1963 (in Russian).
2. E.S. Bezborodkina, A discussion of life and death when studying Christmas stories //http://www.palomnic.org/bibl_lit/bibl/ed

Нурмаханова Маржан Калжановна

кандидат филологических наук, доцент

Алматинский университет энергетики и связи, Алматы, Казахстан

ВЛИЯНИЕ ТВОРЧЕСТВА АБАЯ КУНАНБАЕВА НА РАЗВИТИЕ КАЗАХСКОЙ ПИСЬМЕННОЙ РЕАЛИСТИЧЕСКОЙ ЛИТЕРАТУРЫ (ПО МАТЕРИАЛАМ ИЗВЕСТНОГО КРИТИКА КАЛЖАНА НУРМАХАНОВА)

Известный критик К. Нурмаханов неоднократно подчеркивал концептуальный характер своей творческой учебы у других крупных мастеров слова. Одним из первых и главных его учителей был, конечно, классик казахской литературы Абай Кунанбаев, который и сам в свое время не стыдился перенимать литературно-художественный, полезный эстетический опыт. В своей неопубликованной статье «Эстетические взгляды Абая Кунанбаева» критик пишет, что в формировании мировоззрения Абая огромную роль сыграли также и русские ссыльные, особенно Е.П. Михаэлис, о котором поэт с уважением говорил: «Е. П. Михаэлис – человек, открывший мои глаза на мир».

Познания Е. П. Михаэлиса носили энциклопедический характер. Е. П. Михаэлис был учеником Н.Г. Чернышевского. Он прекрасно знал его философские, литературные труды, с основными идеями которых не мог не познакомить Абая.

Как представитель революционной демократии 70-годов XIX века, Е. П. Михаэлис в своих эстетических взглядах следовал и за Добролюбовым, и за Некрасовым, и за другими вождями русского революционно-демократического движения. Естественно, что Абай тоже впитал в себя эстетику шестидесятников и семидесятников, что ярко сказывается в его поэтическом творчестве [1].

К. Нурмаханов прекрасно разбирается в творческой лаборатории великого Абая, прослеживая цепочку влияний на его литературное письмо. Он подмечает, что, учась на лучших образцах русской литературы реалистическому изображению жизни, бескорыстному служению народу, искренности, художественному мастерству, Абай одновременно черпал для своего творчества огромные богатства из сокровищницы казахского фольклора. Внимание его как просветителя и гуманиста привлекали в устном творчестве, прежде всего, правдиво отраженная в нем тяжелая жизнь родного народа, его свободолюбивые устремления, богатые духовные силы. По мысли К. Нурмаханова, Абай отнюдь не идеализировал устное творчество. Он резко осуждал мотивы, приносящие народу вред, и требовал критического подхода к наследию прошлого. В третьем слове своего философско-назидательного трактата – «Гаклии» Абай призывает критически подходить к сводам старого обычного права, прославляющим «справедливость» казахских ханов, Касыма и Есима: «Надо понимать и различать, что в этих законах устарело, что нужно заменить. Но избираемые теперь судьи не сумеют найти разумную замену. Ведь и прежде говорили люди: там, где два бия, там четыре спора» [1].

Как известно, «Гаклии» - это своеобразный повествовательный жанр этико-эстетического характера, в котором Абай делится своими размышлениями о самых разных сторонах жизни. К. Нурмаханов обратил внимание именно на необычность формы этого произведения, отметил многоплановость, стилистическую и содержательную их завершенность. Абай указывает, что высшее его счастье, главное предназначение заключается в служении своему народу, в стремлении облегчить страдания человека. Поэтому в обращении к своим читателям он призывает их к овладению знаниями, нравственному самоусовершенствованию, которые выведут его к свободе и справедливости.

В то же время К. Нурмаханов не свободен от собственной социально-культурной обусловленности, подчеркивая в духе своего непростого времени, только что освободившегося от сталинского диктата, связь Абая с революционно-демократическим искусством Чернышевского и Некрасова, и отказ от «чистого искусства», «искусства для искусства».

«…Абай тоже считает, - подчеркивает К. Нурмаханов, - что право на существование имеет только общественно полезное искусство. Если Некрасов, обращаясь к поэту, писал:

«С твоим талантом стыдно спать,
Еще стыдней в годину горя
Красу долин, небес и моря
И ласку милой воспевать»,

то и Абай в одном из стихотворений, где он говорит о значении поэзии, отмечает следующее:

«Не для забавы слагаю я стих,
Не выдумками наполняю я стих.
…Красавиц с подбородком золотым
я не пою.
Тебя молю, о, песнопевца брат,
Пускай слова пустые не прельстят
Твоей души. Что пользы в них тебе?»

[Подстрочник К. Нурмаханова].

…Абай считает, что к искусству надо подходить очень серьезно. Истинный поэт – это тот поэт, который откликается на все нужды народные, который играет одну из руководящих ролей в деле просветительства народного. …Абай стоял на самых передовых позициях в понимании общественной роли искусства» [1].

Нередко, опять же в духе идеологических устремлений своего времени, когда русская литература являлась культурным медиатором для казахской литературы в ее взаимосвязях с мировым художественным творчеством, критик подчеркивает особый интерес Абая к русской литературе. Он призывает исследователей выяснить все источники, которыми пользовался казахский поэт в своем ознакомлении с русской литературой. Подчеркивает широту и глубину знания Абаем творчества отдельных русских авторов.

Как исследователь, К. Нурмаханов и сам определяет характер и тип творческого использования казахским классиком произведений тех или иных русских писателей. Отмечает, что если взять творчество Абая в целом, в существенных его особенностях, то становится понятно, что он был более всего близок к Пушкину.

В то же время казахский критик видит в творчестве классика и другие проблемы, выявляет будущие тенденции развития литературы, намечает еще неочевидные для других литературоведческие перспективы, а именно неразрывную связь содержания и формы, вопросы, которые станут актуальными намного позже - в структурализме, научном направлении 70-80-х гг. XX века. Абай прекрасно понимал, что для высокохудожественного произведения необходима высокохудожественная форма. Он выдвигает требования совершенной формы, помогающей раскрытию нового идейного содержания литературы. Абай отмечал неоднократно, что поэт должен работать над своим стихом, чтобы сделать форму совершенной.

Но, вместе с тем, поэт подчеркивает, что художественная форма – ничто без глубокого содержания. Единство глубины и яркости формы и содержания – требование, которое предъявляет Абай ко всякому художественному произведению [1].

Совершенно очевидно, что эти взгляды совпадают с точкой зрения и самого литературного критика. У писателя, по убеждению Калжана Нурмаханова, «богатый разнообразный запас слов – это еще не языковая мощь писателя, она еще измеряется искусным владением гибкими интонациями живой речи. Известно, что слово – основа художественного творчества, и произведение не может быть названо полноценным, если оно не имеет совершенной художественной формы. Слово – венец творчества. Но, к сожалению, слово у большинства казахских писателей находится в большом пренебрежении. Они недостаточно хорошо пользуются в своем творчестве богатством и гибкостью родного языка...» [1].

Но какими бы значительными не были сложности и противоречия в восприятии тех или иных социальных явлений, раскрывающиеся в творчестве критика, совершенно несомненны не только его поразительное видение глубинных процессов жизни, смелое проникновение в них, не только несравненное художественное мастерство, но сила справедливых идей, которые выразительно проступают во всех его литературно-критических произведениях.

Литература

1. Нурмаханов К. Эстетические взгляды Абая Кунанбаева (Эпистолярное наследие. Из неопубликованного, 1963г.).

Nurmakhanova Marzhan Kalzhanovna
Candidate of Philological Sciences, Associate Professor
of the Department of Language Knowledge
Sergeeva Luara Dmitrievna
Senior Lecturer, Department of Language Knowledge
Almaty University of Power Engineering and Telecommunications
The Republic of Kazakhstan

THE FORMATION OF CREATIVE PERSONALITY IN THE CONTEXT OF THE LITERARY PROCESS

The question of the creative personality of the writer seems relevant at all times. Peculiarities and conformity of formation of a creative individuality are the objects of study not only literary scholars, but also psychologists, cultural scientists, philosophers. Without studying the results of such works, one cannot adequately comprehend the specifics of art, the nature of the artistic reflection of reality.

Researchers are unanimous in assessing the role of creativity in choosing an aesthetic ideal, artistic method, style, genre range, on the basis of which they define creative personality. “A creative individuality, according to M. Khrapchenko, is the writer’s personality in its most important socio-psychological characteristics, its vision and the artistic implementation of the world, this is the personality of the artist of the word in its relation to the aesthetic needs of society, in its internal appeal to the readership, to for the sake of whom literature is created” [1, p. 88]. The academician emphasized that creative individuality is a historical phenomenon, it is connected with the everyday life of the writer, and time imposes an expressive stamp on it. Understanding of this term is supplemented by V. E. Halizev. In his opinion, “being a previously unique creative personality, the author, like any person, is at the same time (regardless of the extent to which he realizes this) also a representative of a certain part of society, which invariably leaves its mark on his views, psychology, behavior and, of course, on his artistic activity ”[2, p. 73]. Next V.E. Khalizev correlates the idea of the creative personality of the writer with the “image of the author”: “First of all, he is the creator of an artwork as a real person with a certain fate, biography, and a set of individual features. Secondly, this is the image of the author, localized in the literary text, that is, the image of the writer, painter, sculptor, director of himself. And finally, thirdly (which is especially important for us now), this is an artist-creator...” [2, p. 75].

The connection of a true artist with modern reality is not manifested in the fact that he draws the familiar signs of the times. These are, first of all, the artistic discoveries of the world, those discoveries that make it possible to know life and oneself.

These discoveries, if they are truly significant, bright, ignite the hearts of people of many generations. However, the depth and significance of what is done by the artist is checked by time, and only it can give an objective assessment of his work Often it is this phenomenon - “time” that reveals the communicative power that is embodied in works of art. The discoveries that took place as a result of an honest and objective description of the phenomena of life of his era are a real prerequisite for the interest of subsequent gener ations in the artist's work.

The impact of the creativity of any artist of the word, whatever his connection with modern literature, is not limited to the period when he lived and worked. Since the literary process does not develop linearly, but is a combination of intersecting currents and directions, it is obvious that the vertical-chronological “slice”, narrow cultural comparisons cannot be replaced by the disclosure of the most complex system of “coordinates” that is revealed in the development of literature as a whole. And in this system, the component is very important - the individual originality of the master. As noted by T.U. Yesembekov and Zh. Zhaksylykov, “the historical-genetic approach is connected, first of all, with the study of the origin of literary phenomena, with a concrete study of their origins. Thus, a literary phenomenon is considered in the process of its formation, in relations with the era, in its interaction with other phenomena of reality. At the same time, the history of creating works, the emergence of new themes and ideas is problematically studied, the nature of their relationship to the works and works of various writers, to social and social reality is established ... ”[3, p.6].

As you know, art is impossible outside the creative subject. The development of each national literature is naturally associated with the manifestation in it of one or another bright creative individuality. Only a few are able to reach a qualitatively new level of artistic reflection of reality.

The ways of formation of each creative person are infinitely diverse, and in each individual case the formation of an extraordinary artist is undoubtedly unique and inalienable from the context of national cultural genesis.

On the one hand, the author’s deeply personal vision (perception) of life does not at all contradict the reflection of the essential, typical in the phenomena of reality. The more extraordinary the writer, the deeper

he penetrates into the essence of what is happening, the more powerful and unexpected artistic images, the more discoveries are made by someone who is on the other side of the works of literature.

On the other hand, the truth of life in the objects of art cannot take place outside the individual vision of the world inherent in every true artist. It is precisely the personal that the author introduces into fiction, and determines the peculiarity of his creative appearance. “In essence, when we read or contemplate a work of art by a new author,” wrote L. Tolstoy, “the main question that arises in our soul is always this:“ Well, what kind of person are you? And how are you different from all the people I know, and what can you tell me new about how to look at our life? ”[4, p.19].

“In every person,” wrote the Armenian prose writer Derenik Demirchyan, “enough of the mineral resources of his mainland are hidden. So you need to extract it, you need to process this material, and not use what others have prepared for you ... Own, albeit small, but your own - this is what has a great price in literature, it seems interesting to the reader ”[5, p.3].

“By bringing “our own” to the literature, according to M. Khrapchenko, a talented writer increases the common wealth, spiritual values belonging to his people. The role of a creative individuality is determined not only by the originality taken in its immanent essence, but by the originality, which is expressed in the creation of universally significant artistic values. “Own” is of great importance not because of its dissimilarity with other manifestations of the individual in literature, but because of how much it enriches the spiritual world of a person, the artistic culture of the people ”[1, p. 68].

The individuality of the author is manifested in various aspects of creativity, and, above all, in the originality of the view on the phenomena of life, the eccentricity and social significance of his creative conclusions and generalizations. A.P. Chekhov noted that the originality of the author is not only in style, but in the way of thinking, in his beliefs [6, p. 285].

At one time, the Soviet literary critic and critic Y. Elsberg, who worked around the same years as K. Nurmakhanov, made an attempt to make a comprehensive analysis of the problem of the formation of a creative personality and the formation of the writer’s original inner world. In particular, he argued that “indeed, one of the fundamental shortcomings of our historical and literary works is that when examining the literary process, a creative individual is sometimes something for granted, but not in need of analysis, or secondary or even completely insignificant, or, on the other hand, which is much more common,

individuality is studied in isolation from the literary process as a whole" [7, p. 419].

Allowing yourself to develop this idea, you come to the conclusion that the creative person serves as a kind of prism for refracting social processes, historical phenomena, cultural ties and even political passions, at the opposite end of which we, readers, see and perceive a particular image of society. In literary criticism and in literary criticism, the concept of "creative personality" has one dominant meaning: "creator", "creator" in the broadest sense of the word.

Literature

1. Khrapchenko M.B. The creative personality of the writer and the development of literature. - Moscow: Fiction, 1977. - P. 88.
2. Halizev V.E. Theory of literature. - 4th edition, revised and supplemented- Moscow: Higher School, 2004. - P. 73.
3. Esembekov T.U., Zhaksylykov A.Zh. Workshop on the history of Kazakh literature. - Almaty: Kazak University, 2001. - P. 6.
4. Tolstoy L.N. Full composition of writings. Volume 30. 1969. - P.19.
5. Demirchyan D. Thoughts on literature. // Literary newspaper. - February 2. 1957. - P.3.
6. Chekhov A.P. Full composition of writings and letters. Volume 13. 1975. - P. 285.
7. Elsberg J.E. Creative personality of the writer and literary development. Theory of literature. - Moscow: Science, 1965. - S. 419.

Nurmakhanova Marzhan Kalzhanovna
Candidate of Philological Sciences, Associate Professor
f the Department of Language Knowledge
Sergeeva Luara Dmitrievna
Senior Lecturer, Department of Language Knowledge
Almaty University of Power Engineering and Telecommunications
The Republic of Kazakhstan

THE PROBLEMS OF INTERCULTURAL COMMUNICATION OF 50-60 YEARS OF THE XX CENTURY AND LITERARY TRANSLATION (BASED ON THE SCIENTIFIC WORKS OF THE FAMOUS CRITIC K. NURMAKHANOV)

The connection of Kazakh literature to universal values, Russian and world culture, increased writers' understanding of the historical origins of the common destiny of people at this stage of social development. In Soviet science, the problem of interaction and mutual influence of distinctive cultures has gained priority. Of course, all these provisions greatly influenced the formation of the worldview of K. Nurmakhanov, the essentially Soviet ideology of a literary critic, playwright and translator. Despite the many negative aspects that today are associated with the Soviet system, there were some positive phenomena during this period. This is, first of all, the mutual enrichment of the neighboring national culture and the gradual withdrawal of Kazakh culture from regional isolation, familiarization with it of a number of literatures that are part of the USSR community. In those years, defining the role of the writer, translator, and literary critic in the rapidly developing process of the interconnections of national literatures, three essential factors should be taken into account: 1) specific peculiarities of the individual ties of the writer's work; 2) their place in the context of the positions of other writers; 3) the nature of the creative influence of the writer on the convergence of literature.

The cultural community of the USSR contributed to the fact that Russian cultural figures worked fruitfully with fraternal literature. In a number of his works devoted to the problems of the interaction of literature, K. Nurmakhanov emphasizes the importance of Russian realistic literature. The critic revealed the influence of the work of Russian realist poets on the formation of the worldview and creative method of representatives of other national literatures who studied on their creative heritage a realistic depiction of life, high demands on art. The proximity of the territory, language, customs and traditions explains

the variety of ties that is characteristic of Kazakh, Kyrgyz, Uzbek, Turkmen and other literature. However, the perception by one literature of the experience of another culture was uneven over the centuries, often interrupted for socio-political reasons. The perception and assimilation of the experience of other national literature contributed to the flourishing and transformation of each of them into mature multi-genre literature.

K. Nurmakhanov draws the attention of writers to the fact that national artistic traditions are enriched as a result of a creative search for artists who profess the continuity of ideas, literary types, and means of artistic depiction. The real need for Kazakh-Russian literary relationships was originally due to several factors. Kazakh literature, which is part of the artistic system of the East and aimed at eliminating the developmental lag caused by a combination of historical conditions in this region, urgently needed cooperation with a donor culture, which, without leveling the national identity as a whole, would transmit world knowledge to Kazakh culture. Without a doubt, K. Nurmakhanov considers Abay Kunanbaev to be the main creative figure, a mediator in the interaction of Kazakh and Russian literature.

He examines Abay's attitude to Russian literature in development, showing how the great poet at different stages of his work, depending on specific artistic tasks, had a different approach to the perception of Russian literature. As a result of the translations of Pushkin and Lermontov, the creation of new works-arrangements based on them, Abay came to study and creatively perceive the ideological and aesthetic principles of Pushkin, Lermontov, Krylov, Saltykov-Shchedrin. A huge merit of K. Nurmakhanov is the determination of the stages of this connection, their qualitative difference from each other in an organic relationship with the socio-political and social situation of the two peoples.

Having become one of the most advanced in the global cultural process of the 19th century, Russian literature, due to its neighboring geographical location, and due to the lack of excessive messianic expansiveness, desire, at all costs to "absorb" other national literature, has become the most convenient mediator for entering Kazakh literature in the global cultural field.

In Kazakh literature at the end of the 19th century, a situation of cultural change developed, marked by the bi-directionality of poetics, which was guided, on the one hand, by its own traditions and, on the other hand, by Russian literature. K. Nurmakhanov writes: "In the 19th century, there was already a powerful, graceful stream of classical Kazakh poetry, based on the achievements of all Kazakh and Eastern poetry, and, in

addition, developing mainly under the influence of Russian and European classical literature. Poets Altynsarin and Abay headed this trend, starting from the seventies" [1, p. 42].

Critical reviews and articles by K. Nurmakhanov about translations of the works of A.S. were very informative and professionally valuable. Pushkina, T.G. Shevchenko, A.N. Radishchev in the Kazakh language. There are letters in the translator's archive where they turned to the critic for advice. Here is one of them, the author of which is the writer and literary critic S.D. Dreiden: "Dear comrade Nurmakhanov! I read your book Literary Notes with great interest. I was particularly interested in your very evidence-based and of great fundamental interest article on translations of Russian classics - Pushkin - into the Kazakh language. In this regard, I am contacting you for friendly advice. I am working on a book about the International, a separate section of which is dedicated to the history of translations and the sound of the anthem ... You sharply criticize the arbitrary and inaccurate translations of Pushkin's poems. Will the same troubles affect the translation of the Internationale ... I would be very grateful for your consultation! Sincerely, Dreyden S.D. October 17, 1962" [2].

Literary translation is one of the important factors in the process of rapprochement and interaction of national cultures. Translated literature makes up a significant part of national literature and has a beneficial effect on the growth and enrichment of culture. A literary translation is given the main function in establishing literary ties, in bringing literature closer together, and the translator is considered not only as a linguistic and cultural intermediary, but also as a kind of critic who, in the course of work on the text, exposes his own interpretation. International relations between the literature are formed from individual specific phenomena: positive relationships and contacts of writers, experience of translation practice in accordance with the national characteristics of the translator's own creativity, awareness of the need to introduce the cultural values of another into the spiritual life of his people, and the inclusion of the results of translation activities in the public domain of his native culture. "A complete and accurate understanding of the big problem of" literary relations "in the history of world literature," P.N. Berkov, in our opinion, can be carried out only after serious preliminary work devoted to a thorough study of the individual stages of this process, of individual peoples, of individual literature, of individual eras "[3, p.6].

The critic was the author and translator of numerous works published in the Kazakh, Russian, Polish, Ukrainian, Uzbek, Turkmen, Kyrgyz press, books: Literary Notes (1960), Destyrli dostyk (1962), Dos

Lebizi (1968). K. Nurmakhanov translates from the work of A.N. Radishchev's “Journey from St. Petersburg to Moscow”, the chapter “Vyshny Volochek”, the story of the Ukrainian writer I. Ryaboklyach “The Centaury”, the story of N. Tikhonov, “Vamberi”. K. Nurmakhanov made an invaluable contribution to the development of Kyrgyz literature. These were reviews of the stories of N. Baitemirov, the works of A. Tokombaev, T. Sydykbekov, the novel by K. Dzhantoshev “Karzhukpas”, and Toktogul. Here he acted not only as a translator, but also as a researcher who considered the problems of the relationship between Kyrgyz and Russian literature, in particular, the influence of Russian poetry, noting the overlapping poetry of V. Mayakovsky and the works of A. Tokombaev, T. Satylganov and others.

A striking example of a productive creative relationship and personal friendship is the collaboration of K. Nurmakhanov with Kyrgyz writer Ch. Aitmatov. The meeting with Ch. Aitmatov made an indelible impression on Nurmakhanov. Subsequently, he recalled: “If I had to talk somewhere about Kyrgyz literature, then I always remembered those writers with whom I had once studied together, and those whose work or individual works I had to write by the nature of my profession, and , of course, first of all, Chingiz Aitmatov, my great friend and sincere comrade. ... When I rummage through my papers, I often come across letters of Chingiz starting with the words: “Kimbatt dostum Kalzhan ... I often recall that hot June day 1958 when an exciting meeting of the staff of the newspaper "Leninshil Zhas" with the Kyrgyz writer Chingiz Aitmatov ... took place. And when I think about Kyrgyz literature, its individual representatives, I, first of all, recall Aitmatov. Our friendship, which began with a small one, with my translation of the novel “Jamil” into the Kazakh language, grew and grew stronger every day, every year” [4].

Today, few people know that it was K. Nurmakhanov who was one of the first to support the original work of C. Aitmatov. And his early novels “Jamil”, “Face to Face”, “White Rain”, “The First Teacher”, “Maternal Field” were first translated into Kazakh by K. Nurmakhanov. He was the first to "translate" these stories into the language of drama, having prepared stage versions. His re-enactment of “Аңsagan menin Onimsiң” (You, my desired song) on the novel “Jamil”, as well as on the stories “The First Teacher”, “Maternal Field”, “Face to Face” took a worthy place in the repertoire of the Kazakh Academic Drama Theater named after Mukhtar Auezov.

K. Nurmakhanov with all seriousness and respect also treated Turkmen literature. In Turkmen-Kazakh literary relationships study at the

Literary Institute named after M. Gorky and G. Mukhtarov played an important role. Evidence of this is articles and letters. "... How glad I was when I saw the name of my friend at the Literary Institute - Huseyn Mukhtarov ... in the list of participants in the decade of Turkmen literature in Alma-Ata. Reading the plays of G. Mukhtarov is a real pleasure, because many pages abound with sparkling, truly folk humor, puns and metaphors organically, successfully introduced into the text of the narrative, proverbs and sayings created by the centuries-old wisdom of the Turkmen people ... "[5]. With the same warmth and sincerity, the words of G. Mukhtarov to Nurmakhanov sound: "Dear Kalzhan! I remember you very well at the Literary Institute. I am sending you the play "Alan's Family" in the collection, which I sincerely give you ... I would like you to familiarize yourself with the new play "At Dawn", which has just been completed and the rehearsals have begun. Maybe you will translate this play too? Yours Huseyn" [6].

K. Nurmakhanov translates the plays of G. Mukhtarov "Friends", "Bitter Chocolate", which for many years successfully went on stages of republican theaters. The key to their success is in quality of a translation. Summarizing in general terms the statements of K. Nurmakhanov about Turkmen literature, it should be noted that the thoughts expressed by him in various forms undoubtedly had a significant impact on the development of Kazakh-Turkmen literary relationships. In the period under study, the literature of both peoples is dominated by realistic aesthetics, which facilitates mutual understanding between representatives of foreign culture and literature.

Translations of Turkish literature in the works of K. Nurmakhanov are of great importance. In an unpublished article "Nazym Hikmet in the Kazakh language" K. Nurmakhanov for the first time indicated that the poetry of N. Hikmet has an ideological and political similarity with the work of V. Mayakovsky [7]. Therefore, N. Hikmet's poems cannot be translated without taking into account the role played by V. Mayakovsky in his formation, without taking into account his powerful cultural influence. K. Nurmakhanov especially warned against the temptation to interpret the work of N. Hikmet within the narrow national Turkish framework, only as a product of Turkish reality, since the work of N. Hikmet has not only international sources, but also international significance.

Unfortunately, the multifaceted activity of K. Nurmakhanov, who had passed away so early (1927-1963), did not allow him to focus on the purposeful study and development of comparative literature. Nevertheless, all his scientific work was permeated with the idea of

literary comparativism. A principled critic, a professional translator, fluent in several European and Oriental languages, familiar in the original with many examples of world art classics, he contributed to the accelerated development and speedy entry into the all-Union cultural context of the masterpieces of Kazakh literary art.

Literature

1. Nurmakhanov K. Literary review: collection. Critical and literary review. - Pushkin and Abay. - Alma-Ata: Kazgoslitizdat, 1961 .- P. 42.
2. Dreyden S.D. Letter addressed to K. Nurmakhanov (epistolary heritage from an unpublished one).
3. Berkov P.N. Problems of influence in the historical and literary science. - //Russian literature. - 1973. - No. 1. - Collection.
4. Nurmakhanov K. A word about a friend (an epistolary heritage from an unpublished one).
5. Nurmakhanov K. About Turkmen literature (from unpublished).
6. Mukhtarov G. Letter addressed to K. Nurmakhanov (an epistolary heritage from an unpublished one).
7. Nurmakhanov K. Nazym Hikmet in Kazakh (from unpublished).

Tokmantseva V. A., Piankova P. A.

Belgorod state national research university

THE USE OF METAPHOR IN ENGLISH-SPEAKING MEDIA'S SHAPING OF ATTITUDES TOWARDS THE RUSSIAN FEDERATION

Abstract. This article focuses on the use of metaphorical models of Russia in the English-language political view of world. The paper considers the how metaphor can be used to influence perception of Russia’s image, mainly using examples from The New York Times and BBC News.

Key words: Russia’s Image, Metaphor, Media, Political Image, Russia

Studying the portrayal of nations through media, is of particular importance in the world today. In an age of globalisation and technological advance, communication between countries has greatly increased. As a result, there are both reliable and skewed views of foreign

cultures. It is also important to understand that the English-speaking world has a twisted view of Russia, as a result of the intentionally biased coverage it receives from its media. The language used by the media is expressive, and uses various stylistic turns of phrase to make the maximum impact on the formation of the conscious image of the country among its readers.

This paper focuses on the usage of metaphorical expressions used to create a political image of Russia. Metaphor, as one of the most effective means of interpreting the reality in linguistics, has served as the subject for many studies. Among the best known studies are by N. D. Arutyunova, Bally, M. Johnson, J. Lakoff, and M. Reddy. According to Aristotle's definition, a metaphor is a word or expression used in a figurative sense, based on the comparison of an unnamed object or phenomenon with some other, on the basis of a common characteristic. However, we feel that a better interpretation of linguistic reality is achieved by reference to conceptual metaphor. This is a fragment of a global language picture reflected in the national language [4, c.36]. This method of communication, and many other turns of phrase are widely used in speeches by politicians in order to identify the reaction of their audience to their plans. An example of this method is the use of anaphora in a speech by the American politician Kamala Harris on criminal justice reform. “So **trust me when I say** we have a problem with mass incarceration in America. **Trust me when I say** we have a problem with accountability. **Trust me when I say** we have to take the profit out of criminal justice” [7] (The New York Times, 2019).

By analysing articles from various Newspapers, one can quickly ascertain that English-language media often represents Russia as an aggressive and power-hungry country on the world stage. For example, “The Kremlin has empowered and amplified other venal and anti-democratic actors to grow their influence in Europe, **creating a snowball effect** for its anti-Western agenda” [7] (The New York Times, 2019). Also, “It's unlikely that Russia will want to follow up on the relatively congenial get-together in Moscow with **an outburst of aggression** toward Georgia, opined Barnov, who heads the Institute for Strategy and Development in the Georgian capital” [2, c.14]. Such a negative image seems, most often, to originate from the steady military rivalry between former Cold War protagonists [1, c.14].

The current view postulated by American media, says that Russia is not ready to establish a friendly attitude with America, and is sceptical. On the contrary, former US President, Barack Obama stressed that he sought to improve relations between the two countries. “Mr. Obama,

whose two-day visit to Moscow reflects his efforts to recalibrate US relations with **a skeptical Russia**, said the two countries **are not "destined to be antagonists"**. "**The pursuit of power** is no longer **a zero-sum game**," he said. "Progress must be shared. "Let me be clear: America wants **a strong, peaceful and prosperous** Russia" [2, c.14]. This statement, although apparently friendly, reinforces the opinion of Russia as an isolationist and volatile country, that acts unpredictably.

There are several groups of metaphors that combine to form a certain metaphorical portrait of the country [3, c.16]:

1. War, struggle, attack, aggression, and strategy. "The Guardian says a '**war of words'** has developed between the US and Russia" [6] (BBC News, 2014). The 'Russia's Policy Is War' metaphor is often presented in the English-language media, which creates an image of the country as a participant in an act of war on other countries, and not as a mediator or resolver of conflict. "If he (Obama) was hoping that `international pressure' and the conflict in Ukraine would moderate Putin's **aggressive strategies**, he was wrong again" [5].

2. Tsar, monarch, and emperor. "Heads of state and government from across the globe will have the freedom of Russia's second city for an event this week which to some must look less like a 300th birthday party, than **the coronation of a new tsar**" [6] (BBC News, 2003). The 'The President of Russia is the Tsar' metaphor has gained popularity among the English-speaking public. This conveys an unflattering image of the country, because the leader appears not only as a ruler, but also as a kleptomaniac dictator.

3. Bear, hawk, and falcon. "**The Bear Unbound**. Russia is determined to stake its claim as a major world power" [6] (BBC News, 2008). The 'Russia Is a Bear' metaphor emphasises the wild, irrational aggression, and power of the country.

4. The anthropomorphising of relations between countries. The 'State Is Man' metaphor represents the image of the state as a living being, which is therefore endowed with a character and its own opinion: "Is Russia trying to sway the European elections?" [6] (BBC News, 2019).

The above examples allow us to conclude that stylistic devices (in our case, a metaphor) can act as leverage on the reader's imagination. It rouses the consumer's interest with an extraordinary representation of content, based on value judgements and the formation of a certain ideological image. The image of Russia as an 'aggressive bear' which constantly needs to be kept in a cage, is evoked by means of evaluation vocabulary and figures of speech. Occasionally, a positive image of Russia can be found in the English-speaking media, when Russian

citizens support their leader. “And of course Putin is widely seen by Russians as the first **strong leader** Russia has had in post-Soviet times, making it **much more unlikely that his popularity will drop** in any event” [4, c.39].

It can be reasonably asserted that the relationship between English-speaking countries and Russia is shaped by a media constantly using metaphorical models to form a most effective image of Russia.

References

1. Barabash, V.V., Bordyugov, G.A., and Kotelenets, E.A., *Obraz Rossii v mire* (The Russia’s Image Appearance in the World), Moscow: Assots. Issled. Ross. O-va, 2011.
2. Aivazova V. V. Metaphorical image of Russia in American political discourse // Image of Russia in foreign political discourse: stereotypes, myths and metaphors [Metaforicheskij obraz Rossii v amerikanskom politicheskom diskurse //Obraz Rossii v zarubezhnom politicheskom diskurse: stereotipy, mify i metafory]: int. scein. conf., Ekaterinburg, 13-17.09. 2010. SPU, Ural, 2010.
3. Alekseeva A. A. Lexical and phraseological representatives of the image of Russia in the modern English-and French-speaking press // the Image of Russia in foreign political discourse: stereotypes, myths and metaphors [Leksicheskie i frazeologicheskie reprezentanty obraza Rossii v sovremennoj anglo-i frankoyazychnoj presse // Obraz Rossii v zarubezhnom politicheskom diskurse: stereotipy, mify i metafory]: int. scein. conf., Ekaterinburg, 13-17.09. 2010. SPU, Ural, 2010.
4. Nemirovskaya E. S., Abramova A.V., Mozgovaya Y. V. Metaphorical modeling of the image of Russia in the media (on the material of the American press) [Metaforicheskoe modelirovanie obraza Rossii v SMI (na materiale amerikanskoj pressy)] // Izvestiya Ural'skogo federal'nogo universiteta. Ser. 1, Problemy obrazovaniya, nauki i kul'tury. 2016. T. 22.№ 4 (156). – 2016.
5. Metaphorical image of Russia in modern American media [Metaforicheskij obraz Rossii v sovremennyh amerikanskih sredstvah massovoj informacii] // allbest.ru URL: https://otherreferats.allbest.ru/journalism/00819700_1.html (date of reference: 15.09.2019).
6. BBC News URL: https://www.bbc.com/news (date of reference: 14.09.2019).
7. The New York Times URL: https://www.nytimes.com/ (date of reference: 14.09.2019).

Яновская Ю. Д.
Сумской государственный университет, г. Сумы, Украина

ОСОБЕННОСТИ ПЕРЕВОДА ФРАЗЕОЛОГИЗМОВ С АНГЛИЙСКОГО ЯЗЫКА (НА МАТЕРИАЛЕ УСТОЙЧИВЫХ ВЫРАЖЕНИЙ, ИСПОЛЬЗОВАННЫХ В АМЕРИКАНСКОМ СЕРИАЛЕ «ТЕОРИЯ БОЛЬШОГО ВЗРЫВА»)

Аннотация. В данной статье рассмотрены проблемы, сложности и способы перевода фразеологических единиц на примере сериала «Теория большого взрыва», сезон 1. Рассмотрена классификация фразеологических единиц с точки зрения семантической слитности, данная В.В. Виноградовым, а также методы перевода за Кузьминым С. С.
Ключевые слова: фразеологизм, фразеологические сращения, фразеологические единства, фразеологические сочетания, моноэквивалент, контекстуальный перевод, метафорический перевод

Abstract. This article discusses the problems, difficulties and ways of translation of phraseological units on the example of the popular american TV show "The Big Bang Theory", season 1. The classification of phraseological units from the point of view of semantic fusion, given By V. V. Vinogradov, as well as methods of translation for S. S. Kuzmin, is considered.
Keywords: phraseology, phraseological fusions, phraseological unity, phraseological combinations, monoequivalent, contextual translation, metaphorical translation

Фразеология – наиболее живая и яркая часть любого языка, так как в любом случае употребление даже самого нейтрального фразеологизма придает высказыванию стилистическую и экспрессивную окраску, а не просто передает смысл сказанного. В структуре языка раскрывается менталитет и особенности поведения народа, во фразеологизмах же мы можем рассмотреть его душу, так как фразеологизмы формировались в течении исторического развития народа и запечатлели в себе всевозможные исторические события и культурные особенности. Это и делает перевод фразеологизмов одной из сложнейших задач для переводчика.

В 30-40х годах прошлого столетия появились первые развлекательные американские сериалы. С тех пор их популярность только растет. В последнюю четверть столетия с развитием технологий, Интернета и глобальной культурной интеграции появилась необходимость перевода сериалов для жителей других стран. Речь героев очень часто далека от литературных норм и

насыщена шутками, восклицаниями, сравнениями, фразеологическими оборотами и другими лексико-стилистическими элементами. Задание переводчика состоит в том, чтоб распознать эти элементы и правильно их интерпретировать.

Отцом термина «фразеология» называют Б. Шалли. Он впервые употребил его в значении «раздел стилистики, изучающий связанные сочетания» [1]. Так же он посвятил отдельную главу фразеологии в своем учебнике по стилистике и систематизировал теорию фразеологии в работах «Очерки стилистики» и «Французская стилистика».

В целом, вопросом фразеологии и ее перевода занимались много ученых, в их числе: Е.Д. Поливанов, В. В. Слепович, А.В. Кунин, В.В. Виноградов. Именно последний разработал классификацию фразеологизмов с точки зрения семантической слитности их компонентов. На эту классификацию мы опирались в нашей работе.

В зависимости невозможности разделения и на сколько стерлось изначальное прямое значение словосочетаний он выделил так называемые фразеологические сращения (идиомы), фразеологические единства и фразеологические сочетания. [2]

1. Фразеологические сращения не поддаются отделению либо замене компонентов в словосочетании и воспроизводятся в языке в готовом виде. О значении идиомы невозможно догадаться, исходя из значения составных компонентов. Именно благодаря этому свойству идиомы представляют особую трудность для переводчиков.

Напр.: out of my league – не мой уровень, неуклюжим; help yourself – угощайся (Теория большого взрыва, сезон 1).

2. Второй тип – фразеологические единства – отличаются тем, что при наличии явного переносного метафорического смысла, явственно сохраняется прямое значение слов в их составе

Напр.: Get lost! – Уйди! /Исчезни! ; to spell out – разжевывать (Теория большого взрыва, сезон 1).

3. Третий тип – фразеологические сочетания – наиболее свободные словосочетания. Появляясь в речи уже в готовом варианте, в некоторых случаях они терпят замену одного из компонентов либо добавление уточняющего слова без потери смысла и экспрессивной окраски

Напр.: to cross the <u>thin</u> line – пересекать <u>тонкую</u> грань (Теория большого взрыва, сезон 1).

Также В.В. Виноградов выделяет группу так называемых фразеологических выражений, в состав которых входят пословицы, поговорки, несущие законченную мысль без какого-либо аллегорического и метафорического значения [2].

Напр.: If you have time to lean, then you have time to clean – Есть время отдыхать, значит есть время и убирать (Теория большого взрыва, сезон 1).

Перевод фразеологических единиц представляет большую сложность для переводчика, так как в большинстве случаев их невозможно перевести дословно. Существует множество мнений на счет проблематики и способов перевода фразеологических единиц, но в своей работе мы опирались на классификацию С.С. Кузьмина [3]. Он выделяет 5 способов перевода:

1. Перевод с помощью моноэквивалента. В этом случае в языке перевода необходимо найти словосочетание либо высказывание, совпадающее по значению с тем же уровнем экспрессивной наполненности.

Напр.: to make a leap forward – совершить скачек вперед; to come to dead end – зайти в тупик (Теория большого взрыва, сезон 1)

2. Перевод с помощью относительного эквивалента предполагает использование такой фразеологической единицы в языке перевода, которая будет совпадать по значению, но отличаться по форме.

Напр.: Mum's the word! - Чур молчать!; easy come, easy go – Бог дал, Бог взял. (Теория большого взрыва, сезон 1)

3. Контекстуальный перевод предполагает, что у оригинального фразеологизма существует несколько синонимичных фразеологических единиц в языке перевода. В зависимости от контекстуального значения ситуации необходимо выбрать подходящий вариант.

Напр.: to stay frosty – 1) сохранять хладнокровие; 2) быть начеку; 3) «держитесь!» (Теория большого взрыва, сезон 1)

4. Перевод с помощью метафоры. Использование данного метода предполагает, что в языке перевода отсутствует аналогичная фразеологическая единица. Для сохранения похожего уровня образности высказывания выбирают словосочетания с использование метафор.

Напр.: *the Lord never gives us more then we can handle - Господь Бог не посылает нам больше испытаний, чем мы можем выдержать; for God`s sake! - да ради Бога! (Теория большого взрыва, сезон 1)*

5. Описательный перевод. В случае, когда невозможно использовать никакой из вышеперечисленных методов, прибегают к описательному и «объяснительному» переводу, но в таком случае будет теряться образность и экспрессивность высказывания.

Напр.: mack daddy – самый крутой парень; holy smoke! – вот это да! (Теория большого взрыва, сезон 1)

В данной статье были рассмотрены трудности и методы перевода фразеологических единиц. Фразеологизмы не только хранят в себе историю развития народа и его языка, но также являются наилучшим средством комбинирования смыслового значения и экспрессивной нагрузки. Они помогают сделать речь красочнее и насыщеннее. Не редко с помощью фразеологизмов и стилистической окраски передается скрытый смысл высказывания. Именно поэтому переводчику необходимо правильно распознавать и трактовать эти элементы при переводе.

Литература

1. Балли Ш. Французская стилистика, пер. К.А.Долинин / Ш. Балли. - М.: Издательство «Эдиториал УРСС», 2001.
2. Виноградов В.В. Основные понятия русской фразеологии как лингвистической дисциплины / В.В. Виноградов - ЛГУ, 1977.
3. Кузьмин С.С. Идиоматический перевод с русского языка на английский (теория и практика): учебник / С. С. Кузьмин. - М.: Флинта: Наука 2006.

SECTION V. Jurisprudence (Юридические науки)

УДК: 387.787

Кирьянов Д.В.
Магистрант 1 курса Юридического института ВлГУ
им. А. Г. и Н. Г. Столетовых, Россия

ПРОБЛЕМА ОХРАНЫ АВТОРСКИХ ПРАВ НА ПРОИЗВЕДЕНИЯ АРХИТЕКТУРЫ

Вопросы авторства – одни из самых юридически сложных во всех творческих и научных отраслях. Архитектура также не является исключением в данном вопросе.

Анализируя работы архитекторов одного или даже смежных эпох развития архитектурной мысли, можно заметить довольно сильное сходство некоторых зданий. Увы, от появления архитектурных «близнецов» - идентичных либо очень схожих объёмно-планировочных решений экстерьеров и интерьеров зданий и сооружений - застраховаться практически невозможно.

«Близнецы» в архитектуре бывают двух типов:

1. Преднамеренные (архитектор полностью или частично копирует понравившиеся ему элементы чужого проекта). Такое заимствование чужой композиционной идеи без ссылки на автора квалифицируется как плагиат или «клонирование» (тиражирование оригинала). Основа подобного действия – недостаток идей и образов плагиатора при попытке создать собственное оригинальное решение и предполагающего, что автор оригинала не узнает о появлении «двойника» либо ему не достаёт юридических знаний, чтобы отстоять свои права в суде.

Тиражированию оригинальных архитектурных объектов способствуют как быстрый темп развития информационных технологий, обеспечивающих мгновенный доступ к информации, так и широко применяемые строительные технологии и материалы, позволяющие стандартизировать целые фрагменты зданий и сооружений. В большинстве случаев «клон» выдается плагиатором за «интерпретацию», «новую трактовку» либо «творческую переработку» известного оригинала.

2. Непреднамеренные (идеи и образы будущего произведения архитектуры могут прийти в головы одновременно нескольким архитекторам, при этом они могут ничего не

подозревать о существовании друг друга). Случаи невольного повторения довольно распространены в научном, а также изобретательском техническом творчестве.

В области архитектуры параметрами правовой охраны зданий и сооружений, а также малых архитектурных форм могут быть:

• новое объёмно-пространственное решение объекта, его внешний вид.

• оригинальное планировочное решение здания;

• оригинальное композиционное решение конструктивных элементов здания;

• оригинальное цветовое, тоновое и фактурное решение формообразующих элементов объекта;

• светотеневая картина внешнего вида объекта в вечернее и ночное время.

Три первых параметра фиксируют принципиальную композиционную схему объекта и могут быть определены как «базовая архитектурная форма»; последующие пункты определяют его колористическое решение.

Степень оригинальности решения архитектурного объекта в целом определяется суммарной новизной, вносимой автором в каждый из вышеназванных параметров.

Все эти параметры с юридической точки зрения квалифицируются как важнейшие охраноспособные отличительные признаки внешнего вида различных архитектурных объектов при сопоставительном анализе схожих решений на всех стадиях юридического делопроизводства и в судебных инстанциях.

Композиционная значимость вышеописанных параметров архитектурных объектов является различной в каждом конкретном случае и определяется путем проведения экспертизы.

И напротив, совокупность многочисленных, но не принципиальных композиционных различий во всех вышеназванных параметрах отнюдь не исключает практически полного визуального сходства внешнего вида сравниваемых архитектурных объектов (именно таким путем идет большинство плагиаторов, видоизменяя оригинал).

Следует отметить весьма важный момент - авторская композиционная разработка широко распространённых базовых форм зданий или их элементов (например, оболочек формы гиперболического параболоида, однополостного гиперболоида, коноида, геликоида и многих других) законна и правомерна.

Принципиальная композиционная схема здания, а также варианты ее цветофактурной разработки могут быть охраноспособными как на уровне изобретений, промышленных образцов и полезных моделей (категория объектов промышленной собственности, охраняемых Патентным законом РФ [1]), так и защищаться в качестве категорий произведений искусства и архитектуры в соответствии с законом РФ об авторском праве и смежных правах [2].

Основные юридические вопросы, возникающие при обнаружении и анализе идентичных объектов:

• какое из схожих решений является более ранним по происхождению и кто является его автором;

• какова конкретная ситуация появления «близнецов»: а) независимое выполнение схожих решений; б) один из «близнецов» является растиражированной копией известного первоначального решения-оригинала и др.

Далее экспертиза составляет перечень существенных композиционных параметров анализируемых объектов, по которому производит сопоставление решений, определяет степень их различия и выносит заключение об объеме новизны, привносимой «клоном» в оригинальное решение. Если различия в существенных композиционных параметрах сравниваемых объектов ничтожны и не являются принципиальными, и при этом решения принадлежат разным авторам, то «клон» юридически квалифицируется как «плагиат». Это определяет характер и последовательность дальнейших юридических действий создателей оригинальных решений по защите своих авторских прав в судебных инстанциях.

Наиболее существенным пробелом в хорошо проработанном отечественном законе об авторском праве и смежных правах выглядит формулировка п. 1 ст. 9, где сказано, что «для возникновения и осуществления авторского права не требуется регистрации произведения, иного специального оформления произведения или соблюдения каких-либо формальностей» [2].

Этот пункт стимулирует плагиаторов, порождает ложные трактовки и многочисленные нарушения закона, требуя кардинальной корректировки.

В западных странах, где возникло и сформировалось авторское право, и культура отношения к чужой интеллектуальной собственности несопоставима с российской, значок копирайта © с именем правообладателя и годом создания произведения означает именно регистрацию прав одним из юридически узаконенных

способов, принимаемых во внимание экспертизой при судопроизводстве. К ним относятся:

• публикации в широком перечне разнообразных официальных изданий (книги, журналы, бюллетени, каталоги, газеты и др.);

• нотариальная регистрация произведения;

• патентование решения;

• официальные презентации (конкурсы, выставки авторских работ и др.), зафиксированные известными способами;

• официальное обнародование произведения по радио и телевидению, зафиксированное известными способами.

Все вышеназванные способы регистрации авторских прав юридически квалифицируются как фиксация достоверной документальной информации об охраноспособных отличительных признаках произведения и его приоритете.

При этом следует учесть, что выставление информации о произведении в сети Интернет не является юридически охраноспособным: возможность периодического обновления сайта и произвольного изменения представленной на нем информации исключает достоверность, документальность ее фиксации и установление приоритета, что в итоге препятствует признанию его в качестве юридически правомочного информационного источника в судебных инстанциях.

Увы, в настоящее время даже всемирно известные архитекторы крайне редко соблюдают узаконенную процедуру регистрации и защиты своих авторских прав, что, несомненно, способствует появлению разнообразных «клонов» и правовой неразберихе. Даже при обнаружении идентичных решений, созданных намного позже авторского оригинала с явными признаками плагиата, их адвокаты очень редко обращаются с исками в судебные инстанции.

Подобная безответственность, молчаливое равнодушие к воровству интеллектуальной собственности порождает безнаказанность плагиаторов всех мастей и еще больше стимулирует их на противозаконные действия.

В области архитектуры делаются лишь первые шаги к узакониванию минимального объема новизны и перечня существенных композиционных параметров внешнего облика зданий и сооружений, позволяющих производить экспертную оценку произведений архитектуры на предмет их сходства и

различия, а, следовательно, юридически однозначно квалифицировать «оригинал» и «подделку».

Каждому архитектору в итоге следует получать адекватную оценку своего творческого таланта. Иначе «творческий процесс» и далее будет выглядеть как паразитирование многочисленных бездарностей на таланте немногих одаренных. В данном случае уничтожается сама сущность и главный стимул авторского творчества - стремление сказать «свое новое слово» в любой отрасли креативной деятельности, создав нечто оригинальное, удивительное и неповторимое.

Литература

1. Патентный закон / Российская Федерация; принят 23 сент. 1992 г.; №3517-1.
2. Закон об авторском праве и смежных правах / Российская Федерация; принят 9 июля 1993 г.; № 5351-1 (в ред. федерального закона от 19 июля 1995 г.; № 110-ФЗ).
3. Татлин: информационно-аналитическое издание по архитектуре. 2002. № 4.

Danilova M. V.
Head of the Department of Social Pedagogy and Psychology,
Associate Professor, PHD, Vladimir State University
named after Alexander and Nikolay Stoletovs, VlSU

FORMING OF MIGRANT STUDENTS' CIVIL POSITION IS A STRATEGIC REFERENCE POINT OF EDUCATION[1]

Abstract. The article defines the relevance of civic education of migrant students, identifies the objectives and content, formulates organizational and pedagogical conditions for the effectiveness of the civic education.

Key words: migration, multicultural situation, migrant students, civil position, civic education, citizenship

Migration is one of the main factors of social transformation and development of most regions of the Russian Federation, in this regard, the multinational spectrum of arrivals determines the multicultural space of life. Statistical data indicate that the trend of families entering the country continues, which leads to a certain ethno-cultural load in the educational sphere. So, the number of children aged 5-19 years in 2018 according to official data was 13.7 % [2]. In publicistic materials it is noted that according to various data, the number of migrant students is from 7 to 16% (the largest number is represented in the Moscow region – 16.2%) [1].

The multiethnicity and multimentality of contemporary Russia marked the priority of a development of educational initiatives directing at an integration of migrant children to the society. The differences in customs, traditions and values, formed in diverse social and cultural conditions, cause definite complications in the interaction between migrants and natives. The psychology "one's own people" – "foreigners" undermines the basis of spiritual and moral state of the nation and progressive development of Russia. Contemporary social and cultural realities dictate school system the necessity to form the common "WE" in the consciousness of young generation. That is why the aim of the

[1] The article is published in the framework of the RFBR, project No. 18-013-00553 \ 19

educational system is to be the forming of citizens of free and democratic State not depending on race and ethnicity.

The formation of contemporary Russian statehood directly defines the aims of the development of a civil society, creating of which without young generation of migrants, would be wrong. A civil position as a deliberate person's participation in the life of the society, basing on realizing oneself as a citizen of the State, ability to take a decision and responsibility for one's actions, demands from the young generation patriotism, civil courage, honesty, decency, love for the native land, respect to fellow-citizens not depending on race, ethnicity and language. To form a civil position means to develop personal qualities of a citizen, directing to national and common to all mankind values.

For the proper integration of migrant children to the common social and cultural environment, their self-identification as citizens, opportunity of self-realization while preserving an organic spiritual interrelationship with a native language and culture, it is necessary to solve the complex of educational and integrating ethnolinguistic and ethnocultural problems.

Analyzing the problem it's actual to dwell on the social, psychological and pedagogical characteristics of migrant children and their parents: low socioeconomic status of a family that is connected with difficulty to find an appropriate work; difficulty in adjusting to the new environment; loss of the culture that sustained families and gave them a sense of identity; lack of fluency in Russian; lack of knowledge about the educational system; differences in academic success before and after the arrival; cultural conflict between home and school (some differences between the values of original and mainstream culture) etc.

Besides, mention should be made of the following frequently found problems causing migrant students' stress state: peers' hostile attitude, lowering of the self-esteem, anxiety, lack of self-confidence etc.

School is to make environment for overcoming the social and psychological tension. That is why the creating of trusting and tolerant atmosphere and respect is the main condition of supporting a successive integration of migrant students and forming their civil position. Russian school nowadays can be defined as a concentration of intercultural, spiritual and moral processes where the characteristic of the society is represented. The self-realizing of every student as a citizen of the State supports the perception of a migrant student as an equal part of the common "WE". There should be stressed the importance of the main components of a civil position forming:

- unity of national and common to all mankind patriotic feelings;
- equality of rights not depending on gender, race, ethnicity, language, religion, origin, social and economical status;
- respect to all the nations of the world, their sovereignty, ethnic and cultural traditions, small nations, national minorities, ethnic groups, migrants, refugees;
- ability to overcome personal and psychological barriers in the interaction; irreconcilable attitude to egoism, haughtiness, rudeness;
- skill to settle conflicts between representatives of various ethnic groups;
- irreconcilability to nationalism, chauvinism, racism and another race, national or religious exceptionality.

The named above components should be used in the educational process and out of classes activities. It allows making a creative, interesting and significant sphere of a person's activity, that is achieved by dialog forms of communication, taking a joint decision, various team work.

In the context the main thing in a civil position forming is a psychological and educational support in the development of a personal potential of migrant students. The main goals of the support are: creating psychological conditions for the full development of the abilities, cognitive, moral and motivational spheres of a personality, help in overcoming deviation in intellectual and personal development, settling conflicts. Also, the psychological and educational support should be directed at making conditions of self-realization students' personality, widening their competence in various spheres of life.

Planning teaching work it's expediently to organize consultations, methodical seminars, round-tables, master-classes, conferences for parents and teaching staff as models of possessing a civil position. The raising of their interest and competence is to integrate the resources of school system, various institutions and social organizations in forming students' civil position.

A family support is very important in migration situation; an active interaction of school administration and teaching staff with families intends to achieve the mentioned goals. The involvement of parents in their children's education and school life is recognized to be a major factor in academic success and social integration. Here should be pointed out the main aspects of the interaction:

- providing information about rules and traditions of a school, curriculum, out of classes activities;

- keeping contacts between teachers, psychologists, social workers and families;

- organizing psychological trainings and consultations on the problems of work with migrant students for the teaching staff;

- assigning peers for supporting a migrant student (it is especially encouraging to newcomers if they meet others from their own background who are comfortable in the school);

- inviting parents to take part in organizing school activities.

A program for forming a civil position should be for every schooling stage as it is depended on age peculiarities. At primary stage the attention should be paid to an informative aspect of customs and traditions, way of life of various ethnic groups. Studying norms and values of other cultures students become to know their own culture. At secondary stage the main definitions (culture, pluralism, discrimination, prejudice, etc.), topics of civil education are to be analyzed in the context of historical events and contemporary realities, given in a problematic and debating way.

A civil position is to be formed by means of a multicultural education, the main ideas of which are training for creative activity in a multicultural and multiethnic society, preserving cultural and ethnic identity, understanding and respect other cultures, ethnic groups, religious.

In conclusion should be pointed out the complex of social and educational conditions, integrative actions of the school, families, society organizations and other institutions in a civil position forming of migrant students. All these should be based on the principles of humanity, persona-orientated interaction, creative activity, in which a self-position of a student towards the society and State is shown.

Reference

1. Исследователи впервые подсчитали число детей мигрантов в российских школах // https://www.kp.ru/daily/26926.4/3973119/
2. Численность и миграция населения Российской Федерации в 2018 году // https://gks.ru/bgd/regl/b19_107/Main.htm

[1]Skriabina A. A. [2]Topchii A. V.
[1]First grade student of magistracy, International Tourism and Hospitality Program; [2]PhD in Economics, Associate Professor, Chair of Service and Tourism, School of Economics and Management,
Far Eastern Federal University

FORMATION THE LOYALTY FOR RUSSIAN FAR EAST TOURISTS

Annotations. Most of the tourists are not ready to comeback to Far East, as well as they found it difficult to recommend this destination to visit because of the poor transportation system, the language barrier, the case of deception, accommodation quality, tourist attractions. This article considered options for solving these problems, as well as recommendations to increase the interest of tourists.

Key words: tourism, tourism issues, transportation system, language barriers, shopping tour, beach vacation, winter vacation

Tourism - one of the most active and fastest growing industries in Vladivostok, During the year of 2018 Primorsky Region was visited by over 780 thousand foreign tourists, that is 20% more than in 2017. It is expected that during 2019 the number of tourists will be even twice more. But what will be the flow of tourists in 2020 and subsequent years? Will it increase; remain at the same or decrease?

Tourism is one of the most actively and rapidly developing industries in Vladivostok, and in general, in the Primorsky Region. According to the results of 2018, over 780 thousand foreign tourists visited the Primorsky Region, which is 20% more than the result of 2017. It is expected that in 2019 the number of tourists will be twice the result of last year. But what will be the flow of tourists in 2020 and subsequent years? Will it increase, remain at the same level or decrease? Unfortunately, according to surveys based on questioners mostly tourists are not ready to come back to Vladivostok and Primorsky Region, nor they are ready to recommend this destination for foreign tourists, if level of service will remain unchanged. This fact gives an opportunity to reflect on a some of questions as: "Why?", "What is our problem?", "How to improve the service?" and so on.

There were a few problems that are possible answers to the above questions:

- the transportation system;
- the language barrier;
- cases of cheating on tourists;
- quality of accommodation service;
- see sights.

We will begin to disassemble these problems one by one, also will try to find a solution to these problems.

There are many problems associated with the transport system in this area. Firstly, this is the condition of the roads, which is important not only for tourists, but also for the citizens. This problem is the most serious among the issues. Second, a lack of basic information - the names of the bus stops in a foreign language, bus schedules, bus traffic interval, as well as exhibiting the online display, showing the arrival time of buses. Designing and operating an online display may take some time. But until this time, it would be great to add an address of website in where you can track the bus, as well as find out the arrival time.

The language is another barrier for the foreign tourists. In places (restaurants, cafes, museums, hotels), which are often visited by foreigners, the availability of menus, brochures, labels in a foreign language are insufficient in this destination area. So, the territory and be described as “tourists friendly” tourists feel confident in these places than when they walk down the street or go somewhere else. Currently, knowledge of English should be the minimum requirement for the employee in tourism industry. And the presence of the employee who knows at least one eastern language is mandatory. If this is not possible, it is recommended to buy phrase books in Chinese, Korean, Japanese, or at least to establish an electronic version of a phrasebook or translator, so as not to alienate tourists and just shake head saying «No, no and no».

Cases of cheating on tourists. Unfortunately, according to travelers, there are a lot of cases of fraud on a taxi, shops and even in restaurants in Primorsky Region. The tourists are afraid of being cheated. Therefore, we need a special police department for tourists or a center, where tourists can complain and get some help.

Accommodation services are very special because according to the website booking.com [1] in Vladivostok, there is only one 5-star hotel, as well as four 4-star hotels. This means that the amount of accommodations that offer high qualitied service is very small. It should be plenty of hotels, that able to maintain a high level of service.

As for the see sights in Primorsky Region, in Vladivostok case there needs some interesting, new and modern places for tourists. Apart from the city center, the Arbat street, a viewing platform and the Russian island is not many places to visit. Most of tourists are coming to Primorsky Region to take some photos. So it would be great to make a list of see sights and attractions that can be called “Instagramble”

Some recommendations were proposed for each problem, but now it will be appropriate to add other recommendations that will also enhance the interest of tourists in the Primorsky Region.

1. Cooperation with international stars for the promotion of Primorsky Region.

The concept of this recommendation is simple - cooperation with foreign artists, TV Shows, so they advertised the region and the best place in it. In South Korea, there is the common type of promotion. In cafes and restaurants, hostels and all sorts of tourist places, attach photos, autographs of the stars who have visited this place. The same experience we can try in Primorsky Region. The regional tourism department pointed out that even one visit of popular singer or actor gives the region a huge boost tourism. It means, that in the footsteps of idol will want to walk hundreds of his fans [2].

2. Creating new and unique tours.

Nowadays in Vladivostok do not offer to foreigners the following tours:

- Shopping tour with stylist
  This type of tour will be interesting to all fans of fashion. A special feature will be the support of a stylist who will also provide the services of a guide.
- Leisure
  Here we can include paragliding, horseback riding, quad biking and so on.

3. Tourism seasonality.

From the point of view of tourism seasonality, it is necessary to develop a beach and winter tourism. For beach tourism is sufficient to improve the condition of beaches and add some water sports and activities. And in the winter break to develop ski resorts and parks, to proclaim good places such as «Glade Park», «Alexis", "Bear Valley".

In conclusion, to maintain a high level of foreign tourists, we need to provide good services, eliminating such problems as the transport system, the language barrier, fraud cases, the provision of hotels, improvement of tourist attractions and see sights. And also need to

implement unique tours and maintain cooperation with celebrities from around the world. These processes will help us to keep and attract tourists from all of the world.

List of sources used and literature:

1. Booking.com Official Site [Electronic resource] / Access: https://www.booking.com/searchresults.ru.html? (Reference date: 11.10.2019)
2. A new tourist destination appeared in Primorye at 2019 [Electronic resource] / Access: https://primamedia.ru/news/874045/ (Reference date: 11.10.2019)

SECTION VIII. Political science (Политические науки)

Абдильдина Б. С.
докторант ЕНУ им. Л. Н. Гумилева, г. Нур-Султан, Казахстан

ОСОБЕННОСТИ УЧАСТИЯ ПРОФСОЮЗОВ США В ПОЛИТИКЕ

Деятельность американских профсоюзов является важным фактором внутриполитической жизни США. Хотя профсоюзы обединяют малую часть американского рабочих и служащих, их роль в общественно-политической жизни весьма существенна.

В настоящий момент на территории США функционируют более 450 общенациональных и региональных объединений наемных работников. При этом 55 наиболее крупных профсоюзов, в которых состоят 12,5 млн граждан, входят в ассоциацию AFL-CIO (The American Federation of Labor and Congress of Industrial Organizations), представляющую собой конгломерат Американской федерации труда и Конгресса производственных профсоюзов[1].

Рабочее движение в США обладает рядом отличительных особенностей. Еще со времени образования Федерации тред-юнионов и рабочих союзов США и Канады в 1881 году правые профсоюзные лидеры считали, что их задача в том, чтобы быть

«чистыми и простыми» организациями, «нейтральными» в вопросах политики, не отягощенными политическими действиями. Хотя организованное рабочее движение и участвовало в политических компаниях.

Серьезным препятствием на пути участия рабочих США в политическом движении служил философия делового тред-юнионизма, согласно которой функции профсоюзов ограничены борьбой за непосредственные материальные интересы рабочего класса.

Вопрос о том, должны ли профсоюзы заниматься политической деятельностью, решен историческим опытом положительно. На ранних этапах становления и развития профсоюзного движения практические действия рабочих и трудящихся не выступали как политические, то есть преследующие задачи изменения общественного и государственного строя.

Объективные факторы общественного развития во второй половине XX века, рост численности рабочих, расширение социальной базы профсоюзного движения, включения в него не только промышленных рабочих, но и инженерно-технических работников, служащих, научно-технической интеллигенции объективно способствовали активизации политической деятельности профсоюзов, расширению их функций, возрастанию их роли в обществе.

Для 60-70-х годов повышение политической активности рабочих обусловлено быстрым ростом государственно-монополистических тенденций, научно-технической революцией, подъемом демократической борьбы, кризисом внешней и внутренней политики США. Необходимость противостоять давлению государства и монополий заставляет профсоюзы вмешиваться в новые сферы общественного развития, которые раньше лежали за пределами их интересов, ведет к расширению функций профсоюзов[2, с.74].

В фокусе общественного развития оказываются проблемы социального характера, разрешение которых зависит от политических и экономических усилий. Это: занятость, регулирование зарплаты, профессиональная подготовка, продолжительность рабочего дня и др. Профсоюзы выдвигают свои программы в области социального обеспечения, здравоохранения, борьбы с инфляцией и др.

В 1980-е годы в условиях становления постиндустриальной экономики и проводимой правительством США неолиберальной политики возможность профсоюзов отстаивать интересы работников резко сократилась.

Профсоюзное движение встало перед необходимостью перестройки своей работы. Первыми ее начали крупные профсоюзы общественного сектора и ряд производственных профсоюзов, к руководству которыми в 1980-е годы пришли новые лидеры. Эти профсоюзы проводили «открытую» политику, привлекая в свои ряды женщин и иммигрантов. Значительное число профсоюзов добилось роста своих рядов путем объединения и кампаний по юнионизации.

Демократизация профсоюзного движения позволила лидерам прогрессивных профсоюзов, называвших себя «Новый голос» («New Voice»), бросить вызов «старой гвардии», возглавляющей Американскую федерацию труда» - «Конгресс производственных профсоюзов (АФТ-КПП) на протяжении десятилетий, и проводившей консервативную политику[3, с.175].

В 1995 году президентом профцентра был избран Дж. Суини, лидер одного из крупнейших профсоюзов общественного сектора. Смена руководства АФТ-КПП открыла новые возможности для дальнейшей перестройки профсоюзного движения. Основное внимание было направлено на привлечение новых членов в ряды профсоюзов. Для решения этой задачи были выделены значительные ресурсы, в рамках конгресса созданы специальные структуры по вопросам юнионизации.

Важнейшим моментом стал переход профсоюзов США на позиции социального юнионизма, то есть отстаивания не только экономических интересов членов профсоюза, но и активного участия в общественной и политической жизни. Многие профсоюзные лидеры выступили за развитие демократии, подразумевая под этим то, что профсоюзы должны отстаивать не только своих членов, но и всех граждан.

Сотрудничество профсоюзов с различными ассоциациями, неправительственными организациями и другими различными организациями наряду с переходом на позиции социального юнионизма рассмтривается профсоюзными деятелями как небоходимое условие восстановления утраченных организациями позиции в обществе.

Однако следует отметить, что процесс обновления американского профсоюзного движения сталкивается с определенными трудностями. Так, противоречия среди части профсоюзных лидеров возникли по вопросу финансирования избирательной кампании в 2004 году, на которую было затрачено слишком много средств в ущерб юнионизации.

Профсоюзы сотрудничают с университетами и правительственными учреждениями для ведения научно-исследовательской работы в области гигиены труда и техники безопасности на производстве. Научно-исследовательская работа, как правило, финансируются профсоюзом, работодателем, либо грантами штата или федерации [4].

Результаты исследований профсоюзы используют в нормотворческом процессе на переговорах по выработке условий контракта для устранения или значительного снижения рисков на предприятии или для разработки мер вмешательства с целью устранения или снижения значительных рисков, угрожающих членам союза. Кроме того, результаты исследований могут быть использованы для создания или модификации различных типов оборудования, используемого во время работы.

Общее сокращение членства в профсоюзах – это отчасти результат изменения в самом составе рабочих мест в США. Быстрее всего растут рабочие места в сфере здравоохранения, ресторанного дела и гостиничного бизнеса.

Исторически сложилось так, что в этих отраслях не было большого количества профсоюзов. В противовес в гораздо более организованном секторе, на производстве, последние несколько десятилетий шло сокращение рабочих мест.

Как известно, профессиональные союзы Америки традиционно поддерживают демократов. Но республиканская партия стояла у руля последние 12 лет, и профсоюзы считают, что назрела острая необходимость в переменах [5].

Еще одним фактором, влияющим на сокращение влияния профсоюзов, стали законы, затрудняющие объединение в профсоюзы. Это касается в том числе закона о праве на труд, запрещающего соглашения о профсоюзной безопасности между компаниями и профсоюзами, принятого примерно в половине штатов США. В рамках подобных законов люди, которые работают на предприятиях, где созданы профсоюзы, не обязаны вступать в профсоюз [6].

США не одиноки в этой проблеме. По данным ОЭСР, в богатом мире сократилась доля профсоюзных работников в каждой стране в результате сокращения производственного и государственного секторов и роста числа работников, трудящихся на контрактной основе.

Литература

1. Фельдман Павел Яковлевич Особенности участия американских профсоюзов в президентской избирательной кампании 2016 г./ https://cyberleninka.ru/article/n/osobennosti-uchastiya-amerikanskih-profsoyuzov-v-prezidentskoy-izbiratelnoy-kampanii-2016-g
2. Зленко В. А. Профсоюзы в американском обществе (60-70-е гг.).- Киев, 1981
3. Профсоюзы: теория и практика./Под общ.ред. Б.Ж.Абдрайым.- Астана, 2018
4. Профсоюзные организации в США/ http://base.safework.ru
5. Профсоюзы на выборах в конгресс США/https://www.solidarnost.org/thems/
6. Профсоюзы в США лишаются власти./ https://www.vestifinance.ru/articles/

Абдильдина Б. С.

докторант ЕНУ имени Л. Н. Гумилева, Казахстан, г. Нур-Султан

ПРОФСОЮЗНОЕ ДВИЖЕНИЕ В УСЛОВИЯХ НЕЗАВИСИМОСТИ КАЗАХСТАНА

Поиск эффективных способов развития независимого государства и ускоренного выхода на путь устойчивого развития, в том числе социального, ставит задачу оценки прошлого исторического опыта общества.

Прошло более 100 лет со времени возникновения профсоюзного движения в Казахстане. Будучи неоднородным на разных этапах по направленности, стратегическим и тактическим целям, меняя формы и методы действий, профессиональные союзы не только смогли просуществовать столетия при весьма жестких порою условиях и законах, но не сумели сохранить приверженность

главной социальной цели – выражению и защите интересов людей труда[1, с.334]

Крах советской плановой экономики вызвал тяжелейший кризис профсоюзов. Если раньше членство трудящихся в профсоюзах было строго объязательным, то теперь начался массовый отток рабочих, которые не видели никакой пользы числиться членами бюрократической организации. Проявлением отсутствия взаимосвязи между профсоюзами и рабочими стали забастовки конца 80-х годов XX столетия, когда традиционные профсоюзы оказались не на стороне трудящихся, а на стороне представителей государства. В последние годы существования СССР стало очевидным отсутствие реального влияния профсоюзов, как в политической, так и в экономической сферах.

Только к середине 1990-х годов деградация профсоюзов затормозилась. Постепенно профсоюзное движение стало возвращаться на арену политических событий.

Современная история казахстанского профсоюзного движения берет начало 10 октября 1990 года, когда состоялся XIV съезд профсоюзов Казахстана.

На съезде была принята Декларация об образовании Федерации профессиональных союзов Казахской ССР – правопреемника Казсовпроф.

Федерацией была объявлена независмость от государственных органов и партии. Теперь профсоюзы сосредоточились на защите прав работников, улучшении их социально-экономического, юридического положения во взаимоотношениях с работадателем, обеспечении прав и свобод профсоюзов. Федерация стала консолидирующим органом всех профсоюзов Казахстана.

На тот момент Федерация профсоюзов объединила 48 тысяч первичных профорганизаций, представляющих 7,5 млн. членов профсоюзов[2, с.30].

Позднее в состав федерации вошли профсоюз работников кооперации и предпринимательства, вновь образованные профсоюзы работников нефтянной, газовой промышленности, работников Вооруженных сил республики, работников воздушного транспорта и строительства.

В новых условиях профсоюзы определили свои приоритетные направления деятельности, формы и методы работы, которые должны были соответствовать происходящим в стране кардинальным изменениям и процессам. Была выработана долгосрочная концепция развития профсоюзного движения.

3 марта 1992 года Федерация профсоюзов Казахской ССР была переименована в Федерацию профсоюзов Республики Казахстан (ФПРК).

В середине 90-х годов XX века правильное формирование защитной функции профсоюзов могло быть обеспечено при комплексном взаимодействии и взаимосвязи в решении экономических и социальных вопросов. В те годы Федерация профсоюзов Казахстана, ее членские организации настойчиво добивались осуществления своих основных функций по защите прав и интересов трудящихся.

В 1992-1993 годах благодаря настойчивой позиции профсоюзов удалось добиться от Правительства увеличения размера минимальной заработной платы и пенсии по возрасту; освобождения от налога на добавленную стоимость; принятия решений, касающихся предотвращения массовой безработицы в связи с конверсией оборонных предприятий; отмены статьи КЗоТа об увольнении работников в связи с достижением ими пенсионного возраста и т.д.

Предпринимаемые меры профсоюзами в некоторой степени смягчали надвигающиеся более масштабные экономические трудности. Рост безработицы в стране значительно усложнял экономическую ситуацию. В 1994 году количество безработных составило уже 536 400 человек и продолжало расти[1, с.379].

В 1993 году был принят Закон РК «О профессиональных союзах», позволявший профсоюзам вести самостоятельную деятельность. В законе профсоюзы определяются как самостоятельные, с фиксированным индивидуальным членством, общественные объединения, добровольно создаваемые гражданами на основе общности их профессиональных интересов для представления и защиты трудовых, а также других социально-экономических прав и интересов своих членов, охраны и улучшения условий труда[3].

После принятия нового закона «профсоюзы ушли из системы органов власти, тарнсформировались в самостоятельные общественные объединения. Естественно, произошел большой отток: вместо 7,5 миллиона человек в рядах профсоюзов осталось 2,5 миллиона[1, с.349].

Ситуация перехода Казахстана к новому типу общественного устройства сопровождалась разрушением оснований прошлой жизни. Неблагоприятная ситуация в стране привела к росту протестных настроений среди населения. В этих условиях, упреждая

непредсказуемость стихийных акций, профсоюзы республики проводят коллективные действия в виде собраний, митингов, шествий, пикетирования и забастовок, в соответствии со статьей 14 Закона Республики Казахстан «О профессиональных союзах», а также статей 32 Конституции страны. Это было новое явление в профсоюзном движении страны.

Впервые в республике проводится широкомасштабная акция протеста, организованная профсоюзами 20 января 1995 года. В ней приняли участия около миллиона человек, которые выражали свое возмущение против ухудшения социально-экономического положения населения. Акция протестов вызвала широкий резонанс не только внутри республики, но и в старанах ближнего и дальнего зарубежья.

На выборах 1995 года от Федерации профсоюзов РК 6 кандидатов стали депутатами Мажилиса Парламента РК, 2 профсоюзных лидера избраны депутатами Сената. В октябре 1999 года в Мажилис Парламента РК были избраны 10 представителей профсоюзов, была создана депутатская группа «Еңбек» («Труд»), состоявщая из 20 депутатов[4, с.295].

В результате взаимодействия с парламентом были приняты законы «О социальном партнерстве», «О занятости населения» и др. С учетом предложений Федерации профсоюзов Парламент ратифицировал ряд конвенций МОТ, в том числе как №87 «О свободе ассоциаций и защите права на организацию» и № 98 «Право на организацию и ведение коллективных переговоров».

Однако в 2007 году в результате конституционных изменений и перехода к пропорциональной избирательной системе профсоюзы лишились права представительства в высшем законодательном органе.

3 июня 2010 года в астане состоялся XXII съезд ФПРК, на котором был утвержден программный документ «Стратегия деятельности профсоюзов Республики Казахстан на 2010-2015 годы». Особое значение для дальнейшего развития профдвижения в Казахстане имела статья Н. Назарбаева «Социальная модернизация Казахстана: Двадцать шагов к Обществу всеобщего труда»[5]. Одно из положений статьи акцентирует внимание на назревшей необходимости реформирования профсоюзного движения в Казахстане.

В 2014 году был принять новый Закон РК «О профессиональных союзах», который был направлен на усиление роли и функций профсоюзов, достижение социальной стабильности

в обществе, защиту социально-экономических прав и интересов работников.

В настоящее время «профсоюзное движение Казахстана вступило в созидательную фазу. Профсоюзы, являясь основой нового гражданского деморкатического общества, активно содействуют претворению в жизнь главной задачи государства и общества – созиданию сильного и процветающего Казахстана»[1, с.359]

Более чем вековая история профсоюзов Казахстана потверждает необходимость их создания для борьбы за права работников и дальнейшего участия в социальных, экономических, политических вопросах в периоды изменений и развития страны на различных этапах общественно-политического и экономического государственного строя.

Литература

1. Профсоюзы: теория и практика / под общ. ред. Б. Ж. Абдырайым.- Астана, 2018.
2. Жотабаев Н.Р. Профсоюзное движение в Республике Казахстан. – Алматы, 2003.
3. Закон Республики Казахстан «О профессиональных союзах»
4. / http://base.spinform.ru/show_doc.fwx?rgn=1342
5. Жотабаев Н. Р. Общество и профсоюзное движение. – Алматы, 2004.
6. Назарбаев Н. А. Социальная модернизация: 20 шагов к обществу всеобщего труда/https://www.inform.kz/ru/social-naya-modernizaciya-kazahstana-dvadcat-shagov-k-obschestvu-vseobschego-truda_a2478336

Джунусова Арайлым Сейтказыевна
докторант 2 курса Евразийского национального университета
имени Л. Н. Гумилева, Нур-Султан, Казахстан

ПРОБЛЕМЫ ФОРМИРОВАНИЯ И РАЗВИТИЯ ГОСУДАРСТВЕННОЙ МОЛОДЕЖНОЙ ПОЛИТИКИ РЕСПУБЛИКИ КАЗАХСТАН

Как известно, будущее страны и активное поколение общества - это молодые люди, от которых зависит будущее страны и процветание страны.

Отметим об определении понятия «молодежь», о деятельности государственных молодежных законов, программ и концепций, государственных учреждений и центров Республики Казахстан, поддерживающих молодежь.

Понятие «молодежь» и проблемы социализации молодежи исследовали многие исследователи и дали свои определения. В свое время Карл Маркс и Фридрих Энгельс рассматривали молодежь как каждое новое поколение, наследующее и продолжающее традиции старшего поколения.

По их мнению, с одной стороны, молодежь продолжит наследственную деятельность, а с другой - изменит старую ситуацию благодаря трудовой деятельности.

Позже, в конце XIX века Э. Дюркгейм изучал особенности и способы молодежи, входящей в определенные структуры общества.

Впоследствии эти исследования продолжили американцы (Т. Парсонс, Р. Мертон, Н. Смелзер и др.), на русском языке (В. Т. Лисовский, Н. М. Блинов и др.). В. Т. Лисовский в 1968 году определил молодежь следующим образом: «это потомок людей, проходящих этап социализации, обучения, профессиональных, культурных и других социальных функций» [1]. Среди отечественных исследователей можно назвать Зайниевой Л. Ю., Калетаева Д. А., Нигматуллина Н. З., Курамысова и тд. В работе Л. Ю. Зайниевой «Государственная молодежная политика: Казахстан в контексте мирового опыта» рассмотрен международный опыт формирования и реализации концептуальных основ государственной молодежной политики РК. Там определены 3 уровня молодежной политики: региональных, национальных и международных. С обретением независимости государственная молодежная политика прошла этап своего становления. Молодежь - фактор трансформации общества. Молодежь-основная сила,

определяющая политическую, социальную, экономическую структуру общества.

Основные и важные приоритеты государственной молодежной политики включены в концепцию государственной молодежной политики №73, принятую 28 августа 1999 года. Пример тому, что 28 августа 1999 года распоряжением первого Президента Республики Казахстан Н. А. Назарбаева утверждение Концепции государственной молодежной политики, принятие в 2004 году Закона Республики Казахстан «О государственной молодежной политике» уделяет значительно особое внимание в жизни молодежи. В 2004 году был принят закон "О государственной молодежной политике в Республике Казахстан", где молодежь была разделена как индивидуальная социально-демографическая группа, которым предоставлены определенные социальные права и государственные гарантии.

Наиважнейшими направлениями государственной молодежной политики являются: обеспечение доступности и качества образования, развитие научно-технического потенциала, ведение здорового образа жизни, занятость, развитие предпринимательства среди молодежи.

В соответствии с Законом РК О государственной молодежной политике определены цели и основные направления молодежной политики. В законе обозначены понятия, касающиеся молодежи, такие как защита прав и интересов молодежи, воспитание казахстанского патриотизма, обеспечение молодежи качественным образованием, создание условий для трудоустройства молодежи, обеспечение доступным жильем для молодежи и молодых семей.

Закон Республики Казахстан «О государственной молодежной политике» в целях формирования эффективной модели государственной молодежной политики, направленной на содействие социально-экономическому развитию молодежи, а также создание условий для активного участия молодых граждан в общественно-политической жизни страны.При этом в документе определены основные задачи и основные направления государственной молодежной политики, закреплены компетенции центральных государственных органов в данном направлении. В целом, основной целью закона является совершенствование законодательства для формирования эффективной государственной молодежной политики, направленной на успешную социализацию молодежи, направление их потенциала на развитие страны [2].

Кроме того, в документе содержатся нормы предоставления правовых возможностей для функционирования субъектов государственной молодежной политики, формирования механизмов эффективной работы с молодежью, расширения прав молодежи.

По данным Комитета по статистике Министерства национальной экономики РК на начало 2018 года численность молодежи в возрасте 14-28 лет составила 3 900 834 человека.

В Стратегии «Казахстан – 2050» Первого Президента Республики Казахстан – Лидера Нации Н.А. Назарбаева определены приоритеты молодежной политики и поставлена цель войти в число 30-ти развитых государств мира. Большие надежды и ответственность возлагаются на молодежь, которая должна обеспечить развитие и признание Казахстана во всем мире,повысить уровень конкурентоспособности. Для Казахстана молодежь является не только идейным и трудовым ресурсом, но и представителями казахстанской социальной группы, формирующей многоотраслевые перспективы государства. Тема научной статьи актуальна, так как, как было отмечено выше, приоритетная задача государства заключается в адаптации государственной молодежной политики в соответствии с требованиями времени, превращении молодежи в важнейший фактор конкурентоспособности Казахстана [3].

В соответствии с Законом РК "О государственной молодежной политике в Республике Казахстан" определены цели и направления молодежной политики. В данном законе молодежь - граждане Республики Казахстан в возрасте от 14 до 29 лет; Социальная инфраструктура для молодежи-объекты необходимые для реализации государственной молодежной политики, а также различные приоритеты в отношении молодежи, такие как система организаций, осуществляющих деятельность по охране здоровья, образованию, воспитанию, социальному обслуживанию, физическому, духовному и нравственному развитию молодых граждан, обеспечению их занятости и удовлетворению общественных потребностей. На сегодняшний день актуальной проблемой является то, что такие конкретные цели и основные направления проявляются только в законах и на практике развиваются медленно.

Сегодня молодежь республики составляет около 4 миллионов человек, то есть 27% от общей численности населения. Как известно многие молодые люди не интересовались с различными молодежными программами. Таким образом, видно, что большая

часть казахстанской молодежи не удовлетворена усилиями правительства по решению проблем молодежи. Лидер Нации Казахстана Н.А. Назарбаев обьявил 2019 года Годом молодежи. Как мы знаем развитие каждой страны зависит от молодых людей. Теперь о проделанной работе в рамках проведения Года молодежи: в Год молодежи повышенное внимание было уделено вопросам качественного образования, стабильной работы в долгосрочной перспективе и конечно же доступного жилья. В рамках программы «Дорожная карта бизнеса-2020» в столице всего 220 молодые люди получили возможность реализовать идею в разных сферах бизнеса. Отметим что, в ходе реализации мероприятий по социальной защите было охвачено 5086 молодежь. Образовательные гранты в вузы Нур-Султана и других регионов страны 263 детям из многодетных семей были вручены. В этом году впервые работающей молодежи получили квартиру в аренду на 5 лет без права выкупа. В рамках года молодежи Ассамблея народа Казахстана уделяет большое внимание развитию молодежного движения «Жаңғыру жолы». Для поддержки талантливой молодежи в каждой сфере проводится конкурс «Молодежная премия столицы» и еще работает государственная программа «Еңбек», в рамках которой было охвачено более 170 тыс. молодых людей. Есть и другие проекты - как «Жас маман», «Жас кәсіпкер», «Жасыл ел». Следующий 2020 год Президентом Касым-Жомартом Токаевым объявлен Годом волонтерства. В дальнейшем нужно продолжить эту системную работу по обеспечению занятости молодежи, трудоустройству, мобилизировать работу по привлечению молодежи к участию в программе «С дипломом - в село!», «Молодежная практика», «Жасыл ел», «Серпін» и других, а также предоставления молодежам доступного арендного жилья.

Список литературы

1. Роль социализации молодёжи [Электронный ресурс]. – URL: - file:///C:/Users/%D0%90%D0%B4%D0%BC%D0%B8%D0%BD/Downloads/vdnaba_2016_4_17.pdf (2016)4(120)).
2. О государственной молодежной политике в Республике Мордовия (с изменениями на 10 июня 2019 года). [Электронный ресурс]. – URL: - http://docs.cntd.ru/document/804950368
3. «Қазақстан-2050» Стратегиясы қалыптасқан мемлекеттің жаңа саяси бағыты атты ҚР Президенті- елбасы Н.Ә.Назарбаевтың Қазақстан халқына арнаған Жолдауы, 2012 жылғы 14 желтоқсан. [Электронды ресурс]. – URL: - http://www.akorda.kz/kz/addresses

/addresses_ of_president/kazakstan-respublikasynyn-prezidenti-nenazarbaevtyn-kazakstan-halkyna-zholdauy-2012-zhylgy-14-zheltoksan (қарастырған мерзімі: 17.05.2019).

Ibraev E. E.
PhD student of ENU named after L. N. Gumilev, Nur-Sultan, Kazakhstan

STATE POLICY OF THE REPUBLIC OF KAZAKHSTAN IN THE FIELD OF RELIGIONS

Over the years of Kazakhstan's Independence, there has been an increase in the activities of religious associations, which is associated with the establishment of democratic freedoms in the country.

In accordance with the Constitution of the country, a secular model of state-confessional relations has been formed on the principles of equality of all citizens before the law and respect for the religious beliefs of every citizen, regardless of language and religion. Multi-religious society and secular principles in Kazakhstan are one of the most important conditions for the strategic development of the state

In the Address to the people of Kazakhstan "Strategy "Kazakhstan-2050": a new political course of the established state" President of the Republic of Kazakhstan Nursultan Nazarbayev notes that civil peace and interethnic harmony are our main value. Peace and harmony, dialogue of cultures and religions in our multi-ethnic country are rightly recognized as the world standard. Kazakhstan is one of the centers of global interfaith dialogue.

Currently, representatives of 140 ethnic and 18 religious groups live together in Kazakhstan, and the country has created favorable conditions for coexistence and development.

The development of religions in Kazakhstan is the result of the state's verified policy aimed at ensuring freedom of religion, spiritual progress, preservation and strengthening of civil peace and inter-religious harmony in the country.

Over the past two decades, the situation of religions and interfaith relations has changed considerably. Analysis of the state and dynamics of the religious situation shows that the religiosity of the younger generation is increasing. Moreover, it increases not only due to the natural need of

the individual in spiritual self-determination, but also due to the active activity of pseudo-religious organizations that seek to destroy the established in society generally accepted cultural and spiritual traditions.

The state is taking measures to preserve stability in the religious sphere, strengthen inter-religious harmony and tolerance in society, as well as to form the immunity of the population to the ideology of religious extremism in all its manifestations. The Initiative Of The President Of The Republic Of Kazakhstan Nursultan Nazarbayev.. on holding in Astana Congress of leaders of world and traditional religions was an important contribution of the state in the development of the global intercivilizational and interreligious dialogue for peace and stability.

Article 1 of the Constitution States that the Republic of Kazakhstan is a democratic, secular, legal and social state. It is on the basis of this postulate that the state is now implementing its policy in the religious sphere. The main objectives of the state policy in the sphere of religion are:

- Strengthening the secular foundations of the state, ensuring the rights of citizens to freedom of conscience;
- Ensuring interfaith harmony and stability in Kazakhstan society, organization and support of interfaith dialogue;
- Development of a unified system of work of state bodies at all levels and institutions of civil society to implement the state policy of the Republic of Kazakhstan in the religious sphere, aimed at promoting secular principles of the state, combating religious extremism;
- Involvement of civil society in the work to strengthen and promote secular principles of state development, prevention of religious extremism.
- Maintaining conditions for the full functioning of religious associations and preventing the activities of destructive religious movements that undermine national security, the constitutional foundations of a secular state and contribute to the radicalization of certain groups of the population.
- Strengthening of information and educational work among the population aimed at explaining the measures implemented by the state to preserve stability, inter-ethnic and inter-religious harmony in society, the formation of citizens ' immunity to destructive religious ideology.

The main principles on which the confessional policy in Kazakhstan is based are:

1. The Constitution and laws of the country guarantee the protection of citizens' freedom of conscience and religion. The Constitution prohibits any form of discrimination on religious, ethnic or other grounds. The law

"on religious activities and religious associations" has strengthened the legal framework for the free functioning of religious associations. Kazakhstan has joined the most important international agreements and treaties in the field of human rights, including the fundamental UN covenants in this area.

2. Kazakhstan is a secular and legal state, so the state creates equal and favorable conditions for the exercise of all its rights and functions by religions.

These principles contributed to a significant increase in the number of religious associations and the strengthening of friendly ties between religions. Despite the fact that the majority of the population of Kazakhstan considers themselves Muslims, this does not prevent the full functioning of other religions. This is evidenced by the dynamic increase in the number of non-Muslim religious associations. During the years of independence, the number of Orthodox, Catholic and Protestant communities has increased several times.

The active participation of civil society institutions – non-governmental entities, the Assembly of people of Kazakhstan, as well as the media in the implementation of state policy in the field of religion plays an important role in strengthening religious stability in Kazakhstan. Today it is important to form a clear civil position of people to deny all kinds of destructive ideas, including pseudo-religious.

Peaceful coexistence of religions, combating the spread of extremism, in General, are the priorities of the entire domestic and foreign policy of Kazakhstan. It is important to know that conflicts on religious and ethnic grounds, restrictions on cultural, social and political rights, discrimination on ethnic or religious grounds, religious extremism and terrorism can cause instability in the political system of the state and increase tension in international relations.

In General, it should be noted that Kazakhstan has now formed a unique model of relations between the state and religions, based on non-interference in the internal Affairs of religious associations, respect for religious beliefs and equality of representatives of different religions before the law.

Сайлаубаева Бахыткул Ерназаровна
докторант ЕНУ им. Л.Н.Гумилева, г. Нур-Султан, Казахстан

ПОЛИТИКА В ОБЛАСТИ ИНКЛЮЗИВНОГО ОБРАЗОВАНИЯ

Современное гражданское общество невозможно без активного вовлечения всех своих членов в различные виды деятельности, уважения прав и свобод каждого отдельного человека, обеспечения необходимых гарантий безопасности, свободы и равноправия. Перед нашим обществом стоит проблема вовлечения лиц с ограниченными возможностями здоровья в социум, их активной адаптации, социализации и развития в рамках общества и на благо общества.

В связи с этим актуально требование поиска новых форм обучения и воспитания детей и подростков с ограниченными возможностями здоровья, в том числе и в рамках инклюзивного образования. Инклюзия- это слово включение, значит процесс увеличения степени участия всех граждан в социуме, и в первую очередь, имеющих трудности в физическом развитии.

Инклюзивное образование - включающий в себя, процесс развития общего образования, который подразумевает доступность образования для всех в плане приспособления к различным нуждам всех обучающихся, что обеспечивает доступ к образованию.

Инклюзивное образование следует рассматривать как одну из частей широкой цели создания более справедливого и менее дискриминационного общества для всех маргинальных групп населения через предоставление образования. Это не просто изменения в образование, это культурное и философское изменение подхода на основе приверженности к уважению прав каждого человека и признания обязательств системы образования приспособиться, приспособить и осуществить ее или его потребности и права. Поэтому законодательство всех государственных секторов должно привести к предоставлению услуг, которые усиливают развитие и процессы, работающие в направлении инклюзивного образования.

Подход к инклюзивному образованию основанного на соблюдении прав человека требует понимания включения в качестве подхода к образованию для всех детей на основе положений как Конвенции о правах ребенка (КПР), так и Конвенции о правах инвалидов (КПИ). Он представляет собой глубокое изменение в построении большинства систем образования, требуя

приверженности к созданию систем и школ, которые отвечают индивидуальным потребностям, а не принуждению детей с различными потребностями в обучении, чтобы соответствовать жесткой, предварительно установленной схеме. В этих рамках вы увидите, что существует ряд «структурных элементов», которые необходимо внедрить, чтобы поддержать прав человека на образование для всех детей с ограниченными возможностями [2]. Поэтому инклюзивное образование требует универсального признания и приверженности со стороны правительства, опираясь на ответственность различных государственных ведомств.

Инклюзивное образование предполагает внедрение комплексной основы законодательства, политики, стратегии, руководства и услуг по строительству культуры, больше всего отношение окружающей среды и необходимых для устранения барьеров к качественному образованию для всех детей с ограниченными возможностями. По обеспечению права каждого ребенка с ограниченными возможностями на инклюзивное образование посредством: правовой реформы; политики и изменения установок и культуры; соблюдения прав человека; подготовки учителей и их поддержки; совместной работы с детьми и семьями. Межведомственные государственные структуры; деинституционализация; сбор данных; финансирование; создание потенциала; участие и партнерство; прозрачность и подотчетность. Инклюзивное образование требует для каждого ребенка систематичный подход и соблюдение права ребенка. К этому следует отнести:

1. Право каждого ребенка на образование, вместе с систематическим подходом к выявлению и устранению барьеров, которые препятствуют доступу к обучению.

2. Право на качественное образование, которое обеспечивается соответствующей учебной программой и различные способы обучения детей.

3. Право на образование, которое уважает культурные права, права на защиту и участие - иными словами, среда, в которой они находятся в безопасности, их физическая и эмоциональная неприкосновенность соблюдаются и их голоса будут услышаны и воспринимаются всерьез.

В статье 24 КПИ и статье 28 КПР, утверждается право на образование на основе равенства возможностей для каждого ребенка. В КПИ также подчеркивается, что это должно быть предусмотрено в инклюзивных системах на всех уровнях. Это

требует, чтобы дети с ограниченными возможностями не были исключены из общей системы образования по причине ограниченных возможностей. Они имеют право на инклюзивное бесплатное и качественное образование на равной основе с другими детьми общества, в которых они живут. А также, комитет по правам инвалидов подчеркнул, что «- именно весь процесс инклюзивного образования должен быть доступным, а не только здания, но и вся информация и коммуникации, в том числе вспомогательные системы среды или частотной модуляции, вспомогательные службы и разумные приспособления в школах [2]. Окружающая среда учащихся с ограниченными возможностями должна быть разработана таким образом, чтобы способствовать интеграции и гарантировать их равенство во всем процессе их образования» [3].

В рамках общей политики и законодательства в области инклюзивного образования, правительства должны взять на себя обязательство инвестировать, оказывать поддержку в приеме на работу и подготовку учителей с ограниченными возможностями [3].

Это потребует удаления каких-либо законодательных или политических барьеров, которые требуют от кандидатов соответствия конкретным медицинским критериям приемлемости, а также предоставления разумных приспособлений для их участия в качестве преподавателей. Их присутствие в школах будет служить четырем основным целям:

1. Это будет способствовать равным правам для людей с ограниченными возможностями на получение профессии учителя.

2. Учителя с ограниченными возможностями привнесут уникальное понимание опыта жизни людей с ограниченными возможностями, который необходим для включения учащихся в учебный процесс с ограниченными возможностями. Это обеспечит основу для создания инклюзивных образовательных сред.

3. Их присутствие в школах будет способствовать преодолению барьеров, предрассудков, предполагающих, что люди с ограниченными возможностями не могут участвовать в жизни общества наравне с другими.

4. Они обеспечат важные ролевые модели для детей с ограниченными возможностями, которые, как правило, не имеют возможности видеть людей с ограниченными возможностями во взрослых ролях, к которым они могут стремиться.

Несмотря на растущую осведомленность и политическую волю, для охвата инклюзивного образования во многих странах, дискриминация, отсутствие понимания и негативное отношение к

«инвалидности» по-прежнему присутствуют в системах образования. Поэтому именно через контакт с детьми с ограниченными возможностями эти отношения можно трансформировать наиболее эффективно.

Поскольку дети с ограниченными возможностями во многих странах остаются изолированными от основного общества, большинство членов общества, как правило, мало знакомы с детьми с ограниченными возможностями и, следовательно, не имели возможности развивать у себя принятие разнообразия. А также правительства могут принять четкую политику для устранения негативного отношения и способствовать более глубокому пониманию необходимости сотрудничества с организациями инвалидов, а также детьми с ограниченными возможностями и их семьями.

Это включает в себя:

1. Участие общественного сознания в информировании населения для поощрения и повышения осведомленности о потенциале и способностях людей с ограниченными возможностями.

2. Содействие уважительному отношению к устранению стереотипов и негативной практики и поощрение прав людей с ограниченными возможностями. Это должно быть отражено во всех официальных и общественных документах, сообщениях и политике.

3. Поощрение использования соответствующей лексики, которая может сыграть важную роль в укреплении или создании негативных стереотипов об инвалидности. Люди с ограниченными возможностями боролись в течение многих лет, чтобы оспорить унижающие и обидные слова.

Правительства могут также поощрять средства массовой информации в принятии политики в отношении устранения барьеров на пути к включению людей с ограниченными возможностями в обществе путем:

- Уважения неприкосновенности: СМИ несут ответственность за предотвращение усиления негативных стереотипов и никогда не должны допускать программы или статьи, которые оскорбляют, очерняют или демонстрируют жестокое обращение с людьми с ограниченными возможностями.
- Повышения публичного присутствия: негативное отношение к людям с ограниченными возможностями продолжает существовать, потому что они в большинстве случаев незаметны в обществе. Средства массовой информации должны приложить все усилия,

чтобы создать возможность для полного участия людей с ограниченными возможностями во всех формах средств массовой информации.

В последнее время все больше предлагается инновационных подходов к обучению и воспитанию детей с особыми образовательными потребностями. Независимо от социального положения или физических и умственных способностей инклюзивное образование предоставляет возможность каждому ребенку удовлетворить свою потребность в развитии и равные права в получении инклюзивного образования.

Использованная литература

1. Инклюзивное образование: Учеб. пособие / сост. О.Л. Леханова.- Череповец: ЧГУ, 2016. – 162 с. ISBN 978-5-85341-716-8
2. Конвенция о правах инвалидов. Краткое изложение основных положений//интернет ресурс Портал для людей с ограниченными возможностями здоровья Dislife/ режим доступа http://www.dislife.ru/hlow/theme/1000
3. Романов П., Ярская-Смирнова Е. Образовательная интеграция детей-инвалидов //http://paralihe.narod.ru/1sociology/politika_invalidn...
4. Бабич Е. Г. Социально-психологическая работа по формированию толерантного отношения общества к семьям, воспитывающим детей с ограниченными возможностями здоровья: от преодоления изолированности к решению вопросов инклюзивного образования: учеб.-метод. пособие / Е. Г. Бабич, В. Г. Тактаров. – Москва; Берлин: Директ-Медиа, 2015.
5. Лаас Р. И. Инклюзивное образование детей-инвалидов. Монография. - Москва, 2016.

Ахметзянова Илюза Ильгизовна
студентка IV курса факультета иностранных языков
Научный руководитель: Гизатуллина Анна Вячеславна
кандидат педагогических наук, доцент
Елабужский институт Казанского Федерального (Приволжского) университета, г. Елабуга, РФ

СТРУКТУРА ЛЕКСИКО-СЕМАНТИЧЕСКОГО ПОЛЯ И ЕГО ОСНОВНЫЕ СВОЙСТВА

Аннотация. В лингвистике возникновение понятия «поле» связано с определением языка как динамичного механизма. Однако до сих пор не существует единого определения данного понятия. В настоящей статье были рассмотрены различные подходы к определению понятия «поле», выделены основные свойства лексико-семантических полей, а также была определена структура лексико-семантических полей.

Ключевые слова: поле, лексико-семантическое поле, свойство, структура, значение слова

Возникновение понятия «поле» в лингвистике обязано определению языка как динамичного механизма. Еще Ф. де Соссюр обратил внимание на то, что определенная комбинация слов, построенная на каких-либо общих признаках, ассоциируются в памяти так, будто внутри этой группы существуют различные отношения [4, с. 121]. С точки зрения И.В. Арнольд, эти отношения являются основой феномена, которого в лингвистике принято называть «полем» [1, с. 12].

Тем не менее, по сей день в лингвистике не существует утвердившегося определения «поле». В связи с этим ученые выделяют поля, опираясь на их отличительные свойства. Например, поля М.М. Покровского (более известны как «семантические поля») выделяются на основе отбора по трем критериям: тематическая группа (единый круг представлений), синонимичность слов, наличие морфологических связей [5, с. 47-48]. Й. Трир выделяет два параллельных друг друга типа полей: понятийное и словесное (лексическое) поля [8, с. 108]. Согласно точке зрения В. Порцига, существуют так называемые «элементарные семантические поля», ядром которых является глагол или прилагательное [5, с. 49].

По мнению Е. И. Дибровой, под лексико-семантическими полями следует понимать организацию слов, построенных на принципе иерархичности и единым родовым значением и представляющих в языке некую семантическую сферу [2].

Изначально слово уже включает в себя указание на некое известное содержание, которое свойственно только ему одному, однако вместе с тем также указание на один или несколько общих разрядов [7, с. 35]. Под «общими разрядами» понимается грамматическое значение слова, а под «известным содержанием, свойственным только ему одному» – сущность лексического значения.

Грамматическое значение слова, согласно мнению А. А. Потебни – это некое абстрактное языковое значение, присущее словам и имеющее в языке стандартное выражение. А под лексическим значением исследователь понимает индивидуальное содержание, которое содержит представление о предмете, принятое определенным языковым коллективом и закрепленное в процессе осуществления коммуникации, т.е. ставшее уже неким фактом языка [7, с. 35]. Грамматическое значение, в отличие от лексического, является более абстрагированным.

Как и любая другая система семантическое поле в основе своей структурно. Однако проблема структуризации лексико-семантического поля является очень сложной, поскольку парадигматические группы многоступенчаты. С точки зрения И. А. Стернина, семантическая структура поля состоит из следующих элементов:

1) *ядро поля,* которое является семантическим компонентом высшего порядка и организует вокруг себя семантическое развёртывание поля;

2) *центр поля*. Он состоит из единиц, имеющих общее значение с ядром и остальными смежными единицами;

3) *периферия поля,* которая включает единицы, наиболее удалённые в своём значении от ядра, однако общее родовое понятие имеет лишь потенциальный характер [6].

В. М. Солнцев считает, что основным свойством структуры семантического поля является ее целостность, которая обеспечивается, в частности, тем, что единица низшего уровня может быть представлена как предельный случай единицы более высокого уровня [3], то есть отношениями иерархии, предполагающими отношения вхождения менее сложных единиц в

более сложнее. Кроме того, каждая лексико-семантическая группа также имеет свою индивидуальную структуру.

Согласно точке зрения И. И. Чумак, главными свойствами лексико-семантических полей являются: а) семантическое поле образуется множеством значений, которые имеют хотя бы один общий компонент (общий семантический признак); б) внутренняя структура поля понимается как набор корреляций, связывающих семантические единицы; в) для поля характерна взаимоопределяемость элементов; г) лексико-семантические поля не изолированы друг от друга (каждое слово языка входит в определённое лексико-семантическое поле, а иногда не только в одно); д) одно семантическое поле может включаться в другое поле более высокого уровня.

Таким образом, в настоящей статье было установлено, что появление в лингвистике понятия «поле» связано с определением языка как системы, являющейся постоянно изменяющимся и развивающимся механизмом. Языковеды выделяют поля, опираясь на их специфические свойства. Под лексико-семантическими полями понимают иерархическую организацию слов. В связи с этим было рассмотрено содержание «слова» и определено, что оно состоит из лексического и грамматического значений. В статье было установлено, что лексическое значение менее абстрагировано, нежели грамматическое. Семантическая структура поля состоит из ядра, центра и периферии поля. Далее были рассмотрены главные свойства лексико-семантического поля. Например, поле образуется совокупностью различных значений, однако они имеют общий семантический признак; ему характерна взаимоопределяемость элементов и т.д.

Список использованной литературы

1. Арнольд И. В. Основы научных исследований в лингвистике / И. В. Арнольд. – М.: Высшая школа, 1991. –140 с.
2. Диброва Е. И. Современный русский язык. Теория. Анализ языковых единиц: учебник для студ. высш. заведений. В 2 ч. – М.: Издательский центр "Академия", 2006. – 568 с.
3. Солнцев В. М. Язык как системно-структурное образование. 2-е изд. – М.: Наука, 1977. – 340 с.
4. Соссюр де Ф. Курс общей лингвистики / Ф. де Соссюр, Р.О. Шор. – М.: URSS, 2013. – 271 с.
5. Степанов Ю. С. Основы общего языкознания. – М.: Просвещение, 1975. – 271 с.

6. Стернин И. А. Лексическое значение слова в речи. – Воронеж: Изд-во Воронежского университета, 1985. – 170 с.
7. Потебня А. А. Из записок по русской грамматике. Госуд-ое учебно-педаг. издательство Министерства просвещения РСФСР, М., 1958. – 536 с.
8. Trier J. Der deutsche Wortschatz im Sinnbezirk des Verstandes. – Hdlb., 1931. – 213 с.

ISBN 978-1-79482-019-7

Lulu Press, Inc. 627 Davis Drive, Suite 300,
Morrisville, NC, USA 27560
2019